eAccess Produktbuch

since 1863

Glutz

Programmier- und Betriebsarten	4
Oberflächen	8
Drückerformen	9
Erläuterung Icons	10
E-Beschläge	11
E-Leser	43
Kommunikationsgeräte	63
E-Zylinder	69
Verwaltungs- und Programmiermittel	81
Zubehör	91

Programmier- und Betriebsarten

Massgeschneiderte Lösungen
Ob für den gehobenen Wohnungsbau, Wirtschafts- und Verwaltungsgebäude oder für Pflege-, Altenheime und Krankenhäuser – das eAccess-System von Glutz bietet die Lösung für den komfortablen und sicheren Zutritt.

Die Programmierung und Verwaltung erfolgt nach Objektgrösse und individuellen Bedürfnissen.

Programmierung mittels Karten
Für kleinere Lösungen eignet sich das Programmieren mittels Karte. Dazu sind weder PC noch Software nötig. Die Benutzermedien können selbstverständlich an allen eAccess-Komponenten programmiert und individuell verwaltet werden.

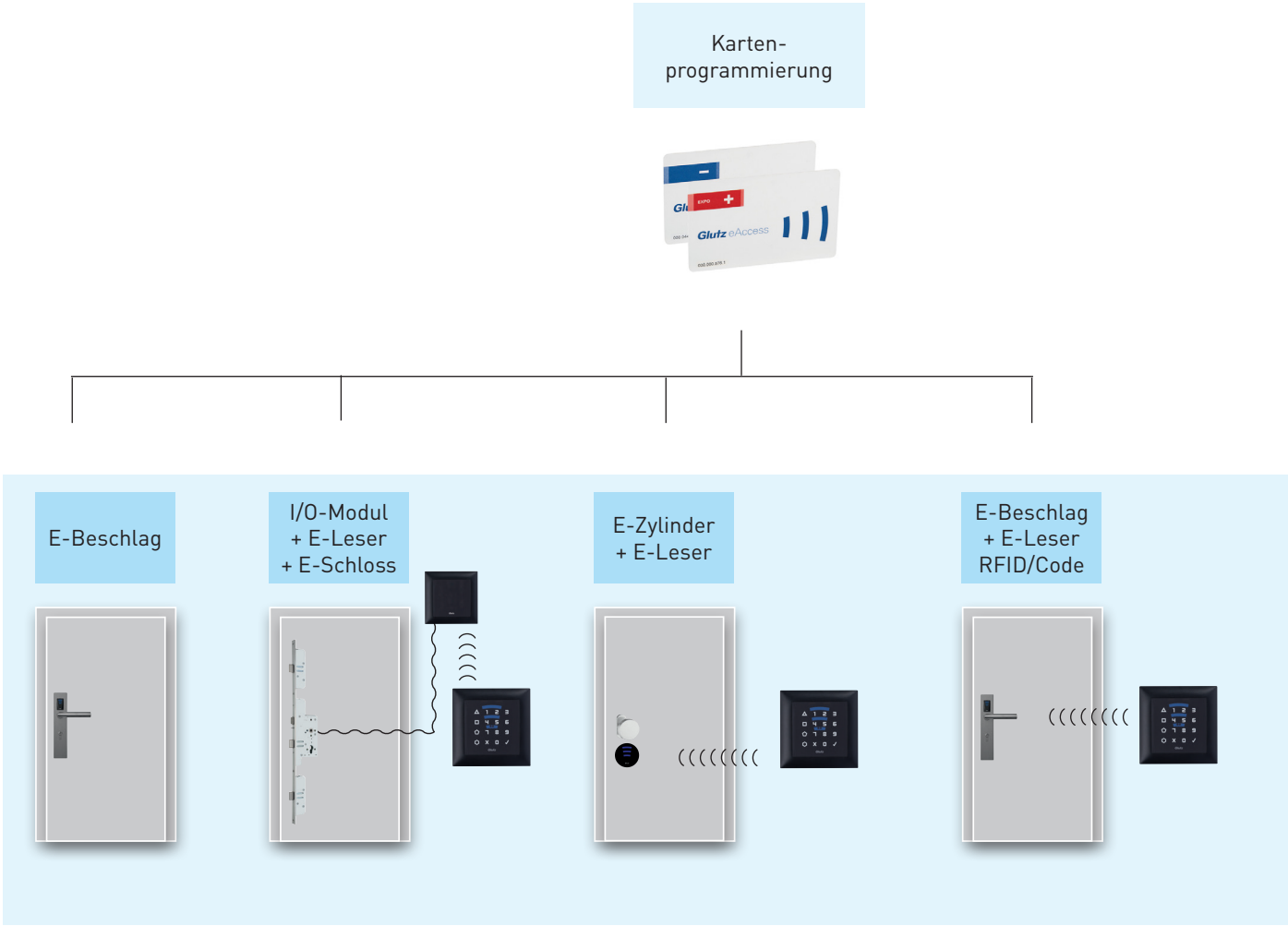

Manuelle Programierung
Übertragung per Kabel

Programmierung mittels Software – Ein Standort

Für Lösungen an einem grösseren Standort programmieren und verwalten Sie die eAccess-Komponenten über Funk mit dem PC und dem NET-Funkstick. Distanzen über 30 Meter und Stockwerke werden durch den Einsatz von NET-Repeatern problemlos erschlossen.

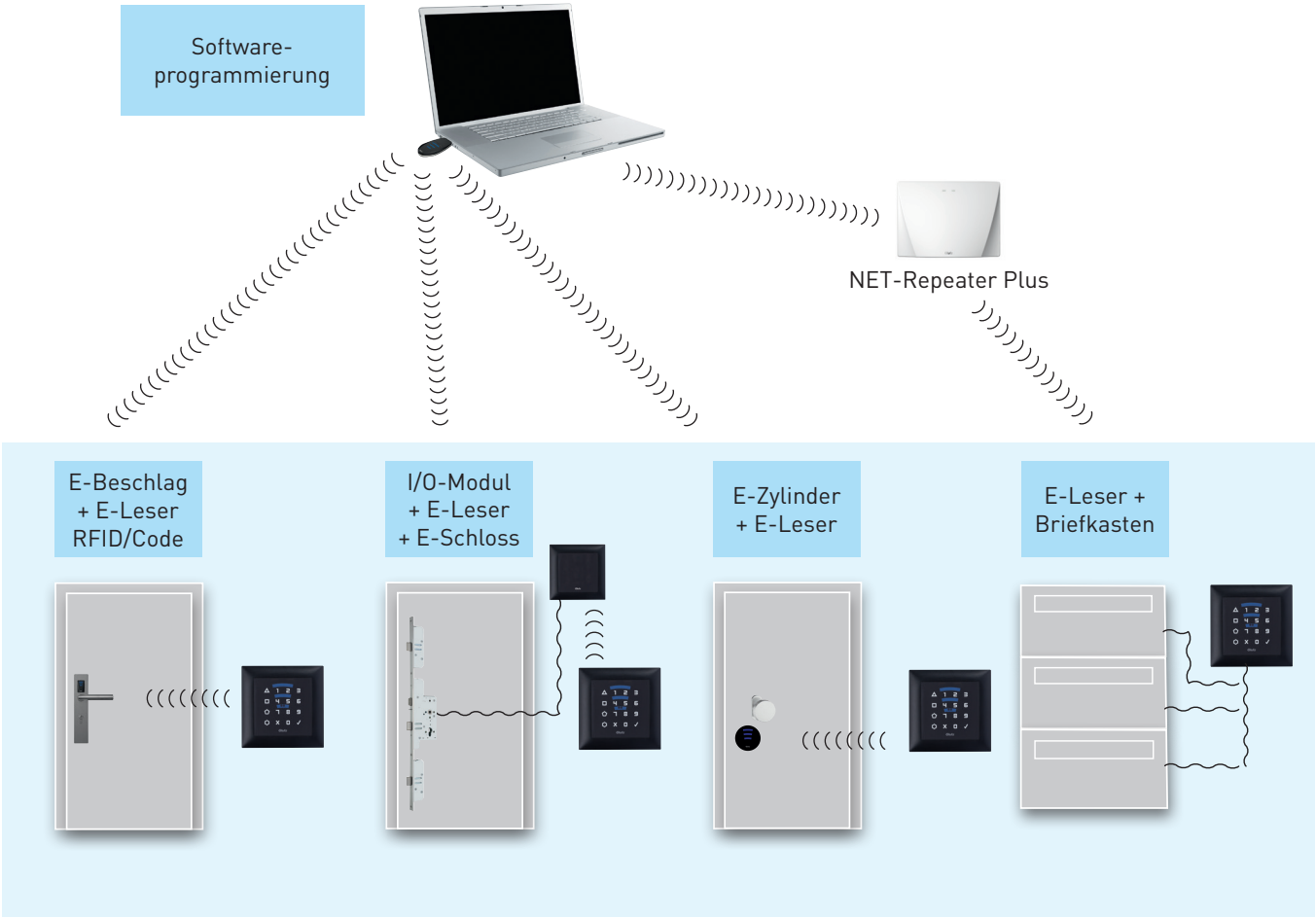

Übertragung per Funk bis zu 30 m

Übertragung per Kabel

Übertragung per LAN/WLAN

Programmierung mittels Software – Mehrere Standorte

Für Lösungen an mehreren Standorten programmieren und verwalten Sie das eAccess-System über einen Browser – mittels PC, Tablet oder Smartphone. Durch den Einsatz der eAccess Network Software ist kein NET-Funkstick erforderlich. Sämtliche Standorte werden mit je einem NET-Gateway ausgerüstet, die via LAN/WLAN (TCP/IP) mit dem System in Kontakt stehen. Sie empfangen die Informationen aus der Zentrale und leiten diese per Funk an die eAccess-Komponenten weiter.

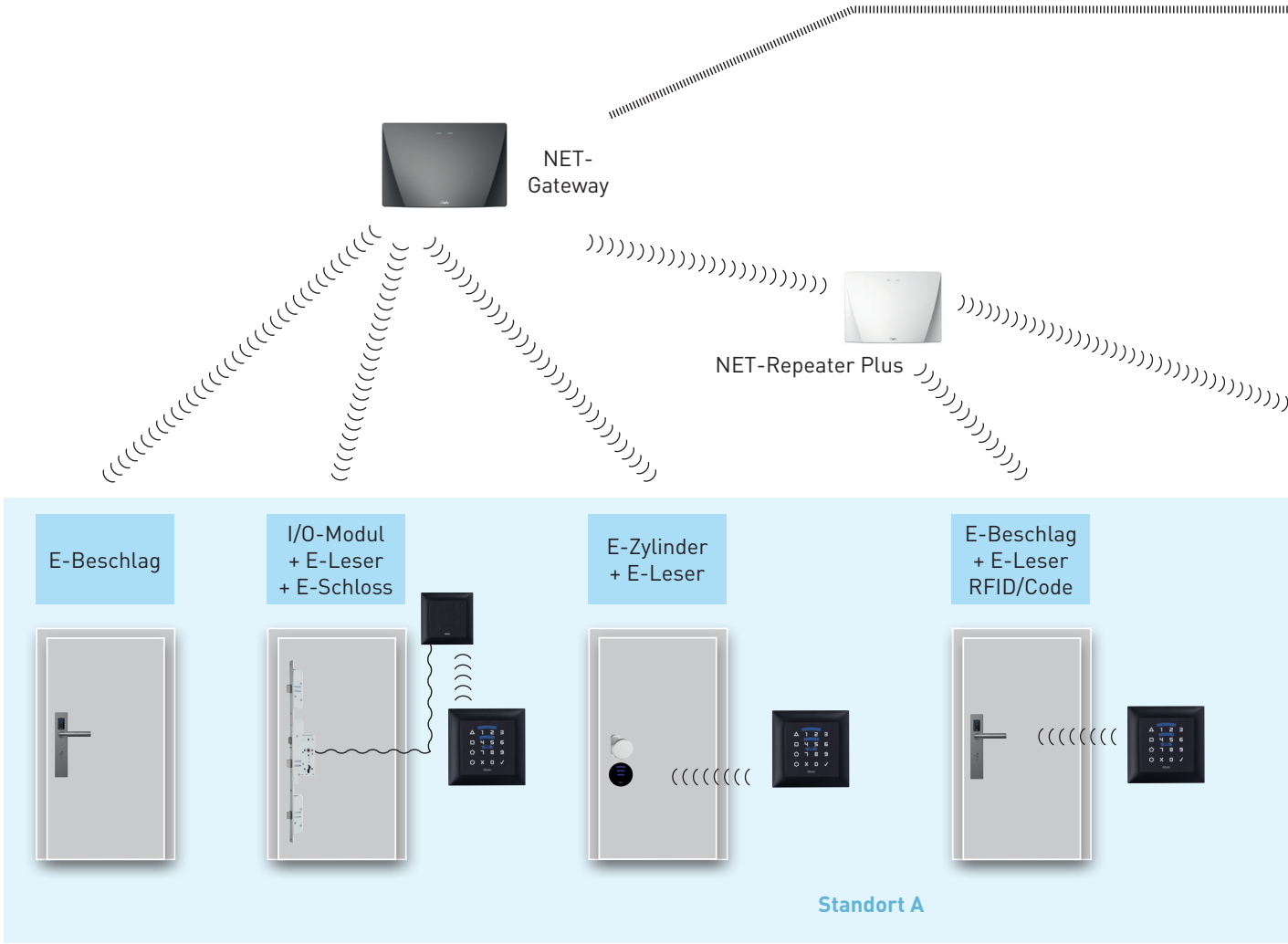

Übertragung per Funk bis zu 30 m

Übertragung per Kabel

Übertragung per LAN/WLAN

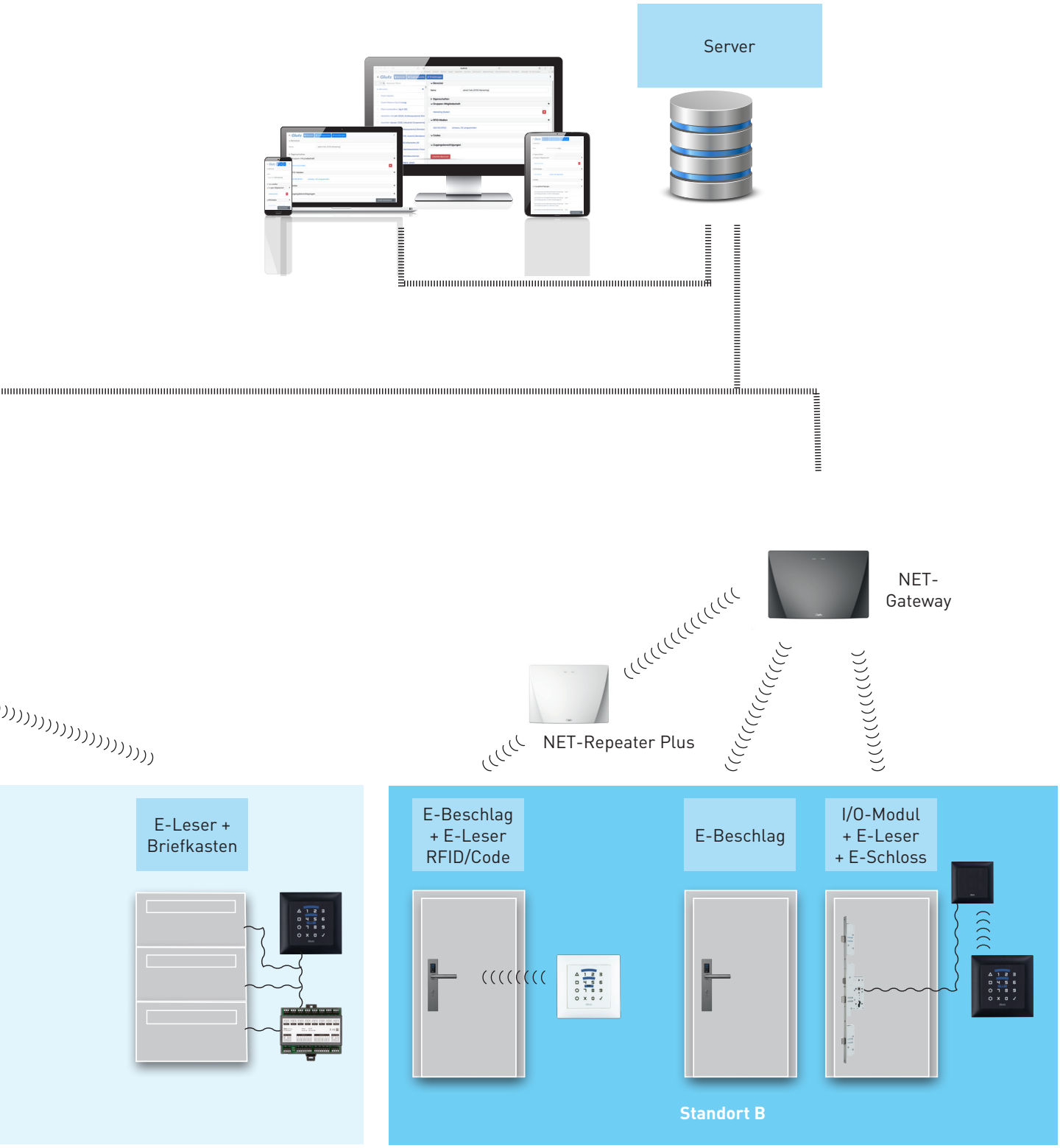
Server
NET-
Gateway
NET-Repeater Plus
E-Leser +
Briefkasten
E-Beschlag
+ E-Leser
RFID/Code
E-Beschlag
I/O-Modul
+ E-Leser
+ E-Schloss
Standort B

Oberflächen

Edelstahl matt (Standard)

Edelstahl poliert

Messing matt

Messing poliert

Anti-Bakteriell

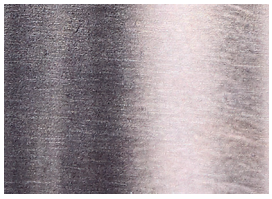

Schmiedeisenlook

Drückerformen

New Orleans
5062

Olten
5098

Oslo
5064

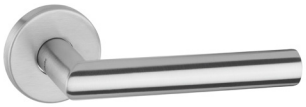

Memphis
5071

Thun
5057

Savannah
5066

Merkur
5040

Basel
5087

Lugano
5038

Memphis
5072

Oslo
5059

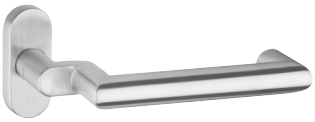

Savannah
5066

Faltor
50931

Erläuterung Icons

CE	Erfüllt die Anforderungen an die Konformität der Europäischen Union.
EN 1125	Geeignet für Türen mit Anforderungen an die EN1125-Norm (Paniktüren).
EN 1906	Erfüllt die Anforderungen nach der EN 1906 in der Gebrauchsklasse 3 und 4.
EN 15684	Erfüllt die Anforderungen nach EN 15684 für mechatronische Schliesszylinder.
EN179	Geeignet für Türen mit Anforderung an die EN179-Norm (Fluchttüren) mit entsprechend geeignetem Drücker.
ES1/SK2	Erfüllt die Anforderungen der Einbruchsicherheit Klasse 2 gemäss EN 1906 geeignet für Türen bis RC2.
ES2/SK4	Erfüllt die Anforderungen der Einbruchsicherheit Klasse 4 gemäss EN 1906 geeignet für Türen bis RC4.
IP54	Staub- und spritzwassergeschützt, geeignet für Einsatz an Aussentüren, Wetterschutz empfohlen.
IP55	Staub- und strahlwassergeschützt, geeignet für Einsatz an Aussentüren.
IP65	Staubdicht und strahlwassergeschützt, geeignet für Einsatz im Freien ohne besonderen Regenschutz.
Mifare	Unterstützt den RFID-Standard Mifare DESfire EV1/2, zusätzlich werden Medien nach ISO 14443-A erkannt.

E-Beschläge

80125 E-Schutzbeschlag

Private - Stahl

CE | EN1906 KL 3/4 | M | IP55

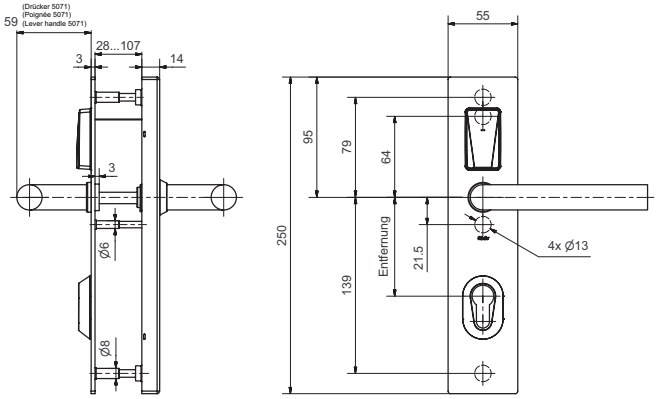

Produktprofil

Batteriebetriebener elektronischer Schutzbeschlag für Innen- und Aussenvollblatttüren. Öffnen und Schliessen von Aussen erfolgt durch das berührungslose Lesen des RFID-Mediums. Innen wird die Türe durch Betätigen des im Beschlag integrierten, elektronischen Tasters geöffnet oder geschlossen. Mechanische Notöffnung von innen.

Standardausführungen

- Für DIN links/rechts Türen
- Identifikation über RFID Mifare DESfire EV 1 (ISO 14443A)
- Programmierung mittels Medien oder Wireless Access (868 MHZ)
- Aussendrücker gekuppelt, drückerblockiert

Lieferumfang

- E-Beschlag
- Drückerpaar inkl. Dorn
- Schraubenset
- 4 x AAA Lithium-Batterien
- Quickguide

Normen

- EN 1906 : 2012
- DIN 18257 : 2003

80125 · 1 · 2 3 · 4 · 5 6 · 7 · 8 · 9

1 Speisung	2 Lochung Aus. 3 Lochung In.	4 Distanz	5 Drückerform	6 Vierkant	7 Oberfläche	8 Türstärke	9 Schutzrosetten
00 Lithium Batterie	**0** Blind	**00** Blind	**11** 5057 Thun	**8** 8 mm	**00** Edelstahl matt	**01** 34 bis 43mm	**00** Blind
11 Externe, Bus	**2** RZ	**70** 70 mm	**12** 5062 New Orleans	**5** 8.5 mm	**11** Edelstahl poliert	**02** 44 bis 53mm	**01** Stahl 7mm
	3 PZ	**72** 72 mm	**13** 5064 Oslo	**9** 9 mm	**22** Messing poliert	**03** 54 bis 63mm	**02** Stahl 9mm
	4 PRZ	**74** 74 mm	**14** 5066 Savannah		**33** Messing matt	**04** 64 bis 73mm	**03** Stahl 10mm
		78 78 mm	**15** 5071 Memphis		**44** Anti-Bakteriell	**05** 74 bis 83mm	**04** Stahl 11mm
		85 85 mm	**16** 5087 Basel		**55** Schmiedeisenlook	**06** 84 bis 93mm	**05** Stahl 13mm
		88 88 mm	**17** 5098 Olten		**99** spez Ausführung	**07** 94 bis 103mm	**06** Stahl 15mm
		90 90 mm	**18** 5038 Lugano			**08** 104 bis 113mm	**07** Stahl 17mm
		92 92 mm	**35** 50937 (5040) Merkur				**08** Stahl 19mm
		94 94 mm	**99** spez Ausführung				**09** Stahl 21mm
							10 Stahl 23mm
							11 Zylinderlochung 3mm

RZ: 74, 78, 90, 94 mm; PZ: 70, 72, 78, 85, 88, 90, 92 mm; PRZ: 74, 78, 90, 94 mm

80126 E-Schutzbeschlag

Private - Stahl - schmal

CE | EN1906 KL 3/4 | M | IP55

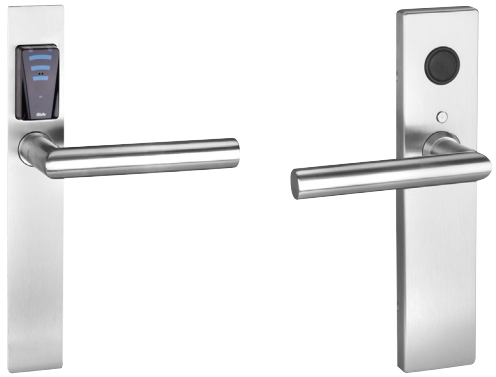

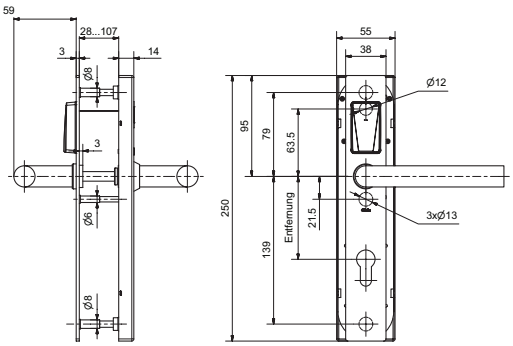

Produktprofil

Batteriebetriebener elektronischer Schutzbeschlag für Innen- und Aussenvollblatttüren. Öffnen und Schliessen von Aussen erfolgt durch das berührungslose Lesen des RFID-Mediums.
Innen wird die Türe durch Betätigen des im Beschlag integrierten, elektronischen Tasters geöffnet oder geschlossen. Mechanische Notöffnung von innen.

Standardausführungen

- Für DIN links/rechts Türen
- Identifikation über RFID Mifare DESfire EV 1 (ISO 14443A)
- Programmierung mittels Medien oder Wireless Access (868 MHZ)
- Aussendrücker gekuppelt, drückerblockiert

Lieferumfang

- E-Beschlag
- Drückerpaar inkl. Dorn
- Schraubenset
- 4 x AAA Lithium-Batterien
- Quickguide

80126 · 1 · 2 3 · 4 · 5 6 · 7 · 8 · 9

1 Speisung	2 Lochung Aus. 3 Lochung In.	4 Distanz	5 Drückerform	6 Vierkant	7 Oberfläche	8 Türstärke	9 Schutzrosetten
00 Lithium Batterie	**0** Blind	**00** Blind	**11** 5057 Thun	**8** 8 mm	**00** Edelstahl matt	**01** 34 bis 43mm	**00** Blind
	2 RZ	**70** 70 mm	**12** 5062 New Orleans	**5** 8.5 mm	**11** Edelstahl poliert	**02** 44 bis 53mm	**01** Stahl 7mm
	3 PZ	**72** 72 mm	**13** 5064 Oslo	**9** 9 mm	**22** Messing poliert	**03** 54 bis 63mm	**02** Stahl 9mm
	4 PRZ	**74** 74 mm	**14** 5066 Savannah		**33** Messing matt	**04** 64 bis 73mm	**03** Stahl 10mm
		78 78 mm	**15** 5071 Memphis		**44** Anti-Bakteriell	**05** 74 bis 83mm	**04** Stahl 11mm
		85 85 mm	**16** 5087 Basel		**55** Schmiedeisenlook	**06** 84 bis 93mm	**05** Stahl 13mm
		88 88 mm	**17** 5098 Olten		**99** spez Ausführung	**07** 94 bis 103mm	**06** Stahl 15mm
		90 90 mm	**18** 5038 Lugano			**08** 104 bis 113mm	**07** Stahl 17mm
		92 92 mm	**35** 50937 (5040) Merkur				**08** Stahl 19mm
		94 94 mm	**99** spez Ausführung				**09** Stahl 21mm
							10 Stahl 23mm
							11 Zylinderlochung 3mm

RZ: 74, 78, 90, 94 mm; PZ: 70, 72, 78, 85, 88, 90, 92 mm; PRZ: 74, 78, 90, 94 mm

80140 E-Schutzbeschlag

Private - ES1

CE | EN1906 KL 3/4 | ES1/SK2 | M | IP55

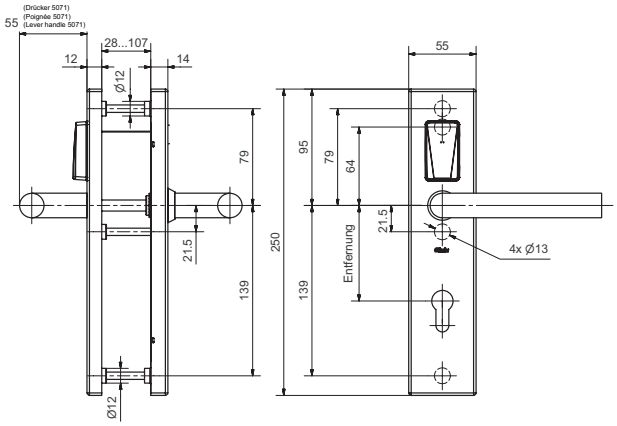

Produktprofil

Batteriebetriebener elektronischer Schutzbeschlag für Innen- und Aussenvollblatttüren. Öffnen und Schliessen von Aussen erfolgt durch das berührungslose Lesen des RFID-Mediums. Innen wird die Türe durch Betätigen des im Beschlag integrierten, elektronischen Tasters geöffnet oder geschlossen. Mechanische Notöffnung von innen.

Standardausführungen

- Für DIN links/rechts Türen
- Identifikation über RFID Mifare DESfire EV 1 (ISO 14443A)
- Programmierung mittels Medien oder Wireless Access (868 MHZ)
- Aussendrücker gekuppelt, drückerblockiert

Lieferumfang

- E-Beschlag
- Drückerpaar inkl. Dorn
- Schraubenset
- 4 x AAA Lithium-Batterien
- Quickguide

Normen

- Geprüft nach: DIN 18257-ES1-L (2003-03)
- EN 1906 Einbruchsicherheit Kl.2 (2002-05)
- Einsetzbar für Einbruchhemmende Türen nach ENV 1627 - 1630, WK 1+2 (1999-01)

80140 · 1 · 2 3 · 4 · 5 6 · 7 · 8 · 9

1 Speisung	2 Lochung Aus. 3 Lochung In.	4 Distanz	5 Drückerform	6 Vierkant	7 Oberfläche	8 Türstärke	9 Schutzrosetten
00 Lithium Batterie	**0** Blind	**00** Blind	**11** 5057 Thun	**8** 8 mm	**00** Edelstahl matt	**11** 28 bis 37mm	**00** Blind
11 Externe, Bus	**2** RZ	**70** 70 mm	**12** 5062 New Orleans	**5** 8.5 mm	**11** Edelstahl poliert	**12** 38 bis 47mm	**31** ES 1 RZ 06-10mm
	3 PZ	**72** 72 mm	**13** 5064 Oslo	**9** 9 mm	**22** Messing poliert	**13** 48 bis 57mm	**32** ES 1 RZ 10-14mm
	4 PRZ	**74** 74 mm	**14** 5066 Savannah		**33** Messing matt	**14** 58 bis 67mm	**33** ES 1 RZ 14-18mm
		78 78 mm	**15** 5071 Memphis		**44** Anti-Bakteriell	**15** 68 bis 77mm	**34** ES 1 RZ 18-22mm
		85 85 mm	**16** 5087 Basel		**55** Schmiedeisenlook	**16** 78 bis 87mm	**35** ES 1 RZ 22-26mm
		88 88 mm	**17** 5098 Olten		**99** spez Ausführung	**17** 88 bis 97mm	**36** ES 1 RZ 26-29mm
		90 90 mm	**18** 5038 Lugano			**18** 98 bis 107mm	**41** ES 1+3 ZA 9-16mm
		92 92 mm	**35** 50937 (5040) Merkur				
		94 94 mm	**99** spez Ausführung				

RZ: 74, 78, 90, 94 mm; PZ: 70, 72, 78, 85, 88, 90, 92 mm; PRZ: 74, 78, 90, 94 mm

80160 E-Schutzbeschlag

Private - ES3

CE | EN1906 KL 3/4 | ES3/SK4 | M | IP55

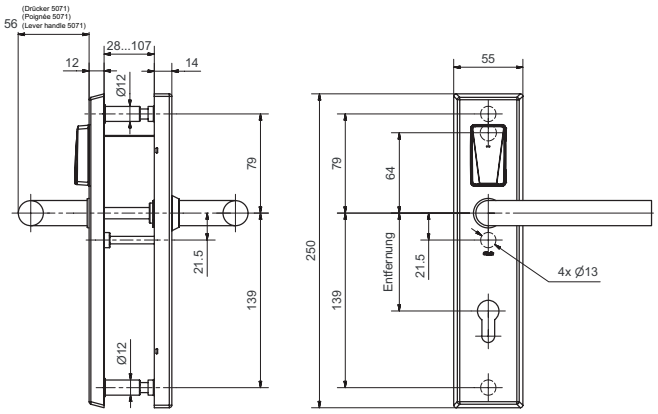

Produktprofil

Batteriebetriebener elektronischer Schutzbeschlag für Innen- und Aussenvollblatttüren. Öffnen und Schliessen von Aussen erfolgt durch das berührungslose Lesen des RFID-Mediums. Innen wird die Türe durch Betätigen des im Beschlag integrierten, elektronischen Tasters geöffnet oder geschlossen. Mechanische Notöffnung von innen.

Standardausführungen

- Für DIN links/rechts Türen
- Identifikation über RFID Mifare DESfire EV 1 (ISO 14443A)
- Programmierung mittels Medien oder Wireless Access (868 MHZ)
- Aussendrücker gekuppelt, drückerblockiert

Lieferumfang

- E-Beschlag
- Drückerpaar inkl. Dorn
- Schraubenset
- 4 x AAA Lithium-Batterien
- Quickguide

Normen

- Geprüft: DIN 18257-ES3-L-ZA (2003-03)
- EN 1906 Einbruchsicherheit Kl.4 (2002-05)
- Einsetzbar für Einbruchhemmende Türen nach ENV 1627 - 1630, WK 4 (1999-01)

80160 · 1 · 2 3 · 4 · 5 6 · 7 · 8 · 9

1 Speisung	2 Lochung Aus. 3 Lochung In.	4 Distanz	5 Drückerform	6 Vierkant	7 Oberfläche	8 Türstärke	9 Schutzrosetten
00 Lithium Batterie	**0** Blind	**00** Blind	**11** 5057 Thun	**8** 8 mm	**00** Edelstahl matt	**11** 28 bis 37mm	**00** Blind
11 Externe, Bus	**2** RZ	**70** 70 mm	**12** 5062 New Orleans	**5** 8.5 mm	**11** Edelstahl poliert	**12** 38 bis 47mm	**41** ES 1+3 ZA 9-16mm
	3 PZ	**72** 72 mm	**13** 5064 Oslo	**9** 9 mm	**22** Messing poliert	**13** 48 bis 57mm	
	4 PRZ	**74** 74 mm	**14** 5066 Savannah		**33** Messing matt	**14** 58 bis 67mm	
		78 78 mm	**15** 5071 Memphis		**44** Anti-Bakteriell	**15** 68 bis 77mm	
		85 85 mm	**16** 5087 Basel		**55** Schmiedeisenlook	**16** 78 bis 87mm	
		88 88 mm	**17** 5098 Olten		**99** spez Ausführung	**17** 88 bis 97mm	
		90 90 mm	**18** 5038 Lugano			**18** 98 bis 107mm	
		92 92 mm	**35** 50937 (5040) Merkur				
		94 94 mm	**99** spez Ausführung				

RZ: 74, 78, 90, 94 mm; PZ: 70, 72, 78, 85, 88, 90, 92 mm; PRZ: 74, 78, 90, 94 mm

80225 E-Schutzbeschlag

Public - Stahl

CE | EN179 | EN1906 KL 3/4 | M | IP55

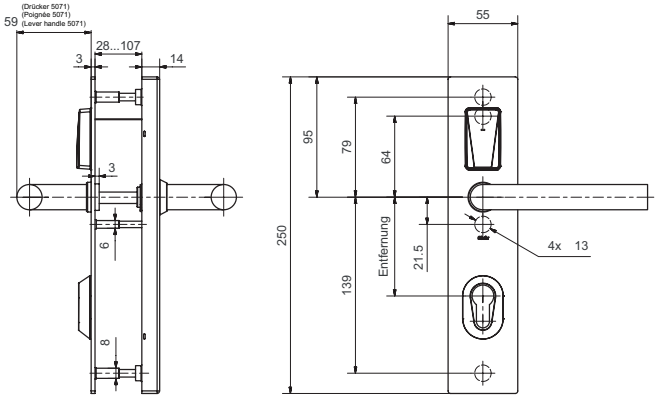

Produktprofil

Batteriebetriebener elektronischer Schutzbeschlag für Innen- und Aussenvollblatttüren. Öffnen und Schliessen von Aussen erfolgt durch das berührungslose Lesen des RFID-Mediums. Über den Innendrücker ist die Türöffnung jederzeit gewährleistet, EN179 mit geeignetem Türdrücker.

Standardausführungen

- Für DIN links/rechts Türen
- Identifikation über RFID Mifare DESfire EV 1 (ISO 14443A)
- Programmierung mittels Medien oder Wireless Access (868 MHZ)
- Aussendrücker gekuppelt, drückerblockiert

Lieferumfang

- E-Beschlag inkl. Dorn
- Drückerpaar
- Schraubenset
- 4 x AAA Lithium-Batterien
- Quickguide

Normen

- EN 1906 : 2012
- DIN 18257 : 2003

80225 · 1 · 2 3 · 4 · 5 6 · 7 · 8 · 9

1 Speisung	2 Lochung Aus. 3 Lochung In.	4 Distanz	5 Drückerform	6 Vierkant	7 Oberfläche	8 Türstärke	9 Schutzrosetten
00 Lithium Batterie	**0** Blind	**00** Blind	**11** 5057 Thun	**8** 8 mm	**00** Edelstahl matt	**01** 34 bis 43mm	**00** Blind
11 Externe, Bus	**2** RZ	**70** 70 mm	**12** 5062 New Orleans	**5** 8.5 mm	**11** Edelstahl poliert	**02** 44 bis 53mm	**01** Stahl 7mm
	3 PZ	**72** 72 mm	**13** 5064 Oslo	**9** 9 mm	**22** Messing poliert	**03** 54 bis 63mm	**02** Stahl 9mm
	4 PRZ	**74** 74 mm	**14** 5066 Savannah		**33** Messing matt	**04** 64 bis 73mm	**03** Stahl 10mm
		78 78 mm	**15** 5071 Memphis		**44** Anti-Bakteriell	**05** 74 bis 83mm	**04** Stahl 11mm
		85 85 mm	**16** 5087 Basel		**55** Schmiedeisenlook	**06** 84 bis 93mm	**05** Stahl 13mm
		88 88 mm	**17** 5098 Olten		**99** spez Ausführung	**07** 94 bis 103mm	**06** Stahl 15mm
		90 90 mm	**18** 5038 Lugano			**08** 104 bis 113mm	**07** Stahl 17mm
		92 92 mm	**35** 50937 (5040) Merkur				**08** Stahl 19mm
		94 94 mm	**99** spez Ausführung				**09** Stahl 21mm
							10 Stahl 23mm
							11 Zylinderlochung 3mm

RZ: 74, 78, 90, 94 mm; PZ: 70, 72, 78, 85, 88, 90, 92 mm; PRZ: 74, 78, 90, 94 mm

80226 E-Schutzbeschlag

Public - Stahl - Schmal

CE | EN179 | EN1906 KL 3/4 | M | IP55

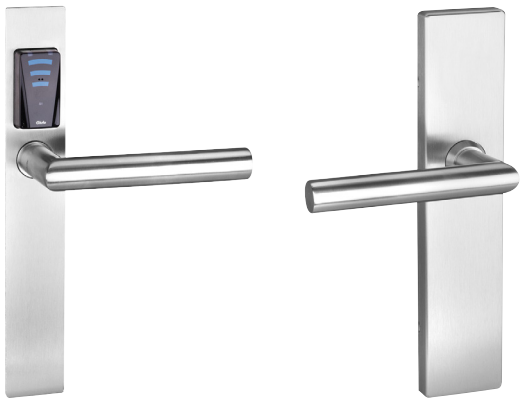

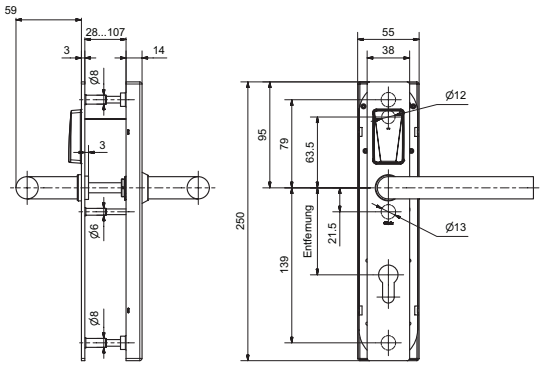

Produktprofil

Batteriebetriebener elektronischer Schutzbeschlag für Innen- und Aussenvollblatttüren. Öffnen und Schliessen von Aussen erfolgt durch das berührungslose Lesen des RFID-Mediums. Über den Innendrücker ist die Türöffnung jederzeit gewährleistet, EN179 mit geeignetem Türdrücker.

Standardausführungen

- Für DIN links/rechts Türen
- Identifikation über RFID Mifare DESfire EV 1 (ISO 14443A)
- Programmierung mittels Medien oder Wireless Access (868 MHZ)
- Aussendrücker gekuppelt, drückerblockiert

Lieferumfang

- E-Beschlag inkl. Dorn
- Drückerpaar
- Schraubenset
- 4 x AAA Lithium-Batterien
- Quickguide

80226 · 1 · 2 3 · 4 · 5 6 · 7 · 8 · 9

1 Speisung	2 Lochung Aus. 3 Lochung In.	4 Distanz	5 Drückerform	6 Vierkant	7 Oberfläche	8 Türstärke	9 Schutzrosetten
00 Lithium Batterie	**0** Blind	**00** Blind	**11** 5057 Thun	**8** 8 mm	**00** Edelstahl matt	**01** 34 bis 43mm	**00** Blind
11 Externe, Bus	**2** RZ	**70** 70 mm	**12** 5062 New Orleans	**5** 8.5 mm	**11** Edelstahl poliert	**02** 44 bis 53mm	**01** Stahl 7mm
	3 PZ	**72** 72 mm	**13** 5064 Oslo	**9** 9 mm	**22** Messing poliert	**03** 54 bis 63mm	**02** Stahl 9mm
	4 PRZ	**74** 74 mm	**14** 5066 Savannah		**33** Messing matt	**04** 64 bis 73mm	**03** Stahl 10mm
		78 78 mm	**15** 5071 Memphis		**44** Anti-Bakteriell	**05** 74 bis 83mm	**04** Stahl 11mm
		85 85 mm	**16** 5087 Basel		**55** Schmiedeisenlook	**06** 84 bis 93mm	**05** Stahl 13mm
		88 88 mm	**17** 5098 Olten		**99** spez Ausführung	**07** 94 bis 103mm	**06** Stahl 15mm
		90 90 mm	**18** 5038 Lugano			**08** 104 bis 113mm	**07** Stahl 17mm
		92 92 mm	**35** 50937 (5040) Merkur				**08** Stahl 19mm
		94 94 mm	**99** spez Ausführung				**09** Stahl 21mm
							10 Stahl 23mm
							11 Zylinderlochung 3mm

RZ: 74, 78, 90, 94 mm; PZ: 70, 72, 78, 85, 88, 90, 92 mm; PRZ: 74, 78, 90, 94 mm

80325 E-Schutzbeschlag

Public - Stahl - mit Innentaster

CE | EN179 | EN1906 KL 3/4 | M | IP55

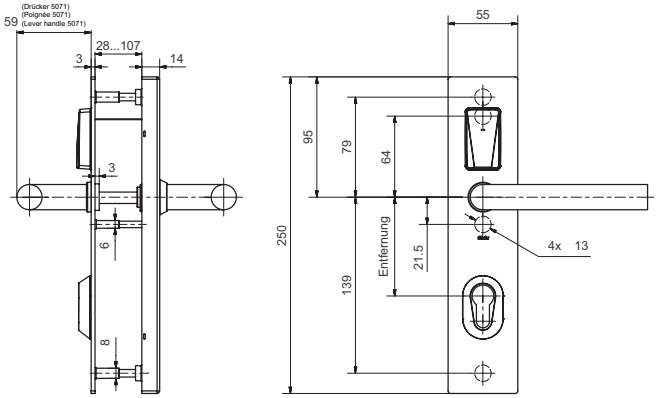

Produktprofil

Batteriebetriebener elektronischer Schutzbeschlag für Innen- und Aussenvollblatttüren. Öffnen und Schliessen von Aussen erfolgt durch das berührungslose Lesen des RFID-Mediums. Über den Innendrücker ist die Türöffnung jederzeit gewährleistet, EN179 mit geeignetem Türdrücker.
Innen können durch Betätigen des im Beschlag integrierten, elektronischen Tasters weitere Funktionen (z.B. Amok) aktiviert werden.

Standardausführungen

- Für DIN links/rechts Türen
- Identifikation über RFID Mifare DESfire EV 1 (ISO 14443A)
- Programmierung mittels Medien oder Wireless Access (868 MHZ)
- Aussendrücker gekuppelt, drückerblockiert

Lieferumfang

- E-Beschlag inkl. Dorn
- Drückerpaar
- Schraubenset
- 4 x AAA Lithium-Batterien
- Quickguide

80325 · 1 · 2 3 · 4 · 5 6 · 7 · 8 · 9

1 Speisung	2 Lochung Aus. 3 Lochung In.	4 Distanz	5 Drückerform	6 Vierkant	7 Oberfläche	8 Türstärke	9 Schutzrosetten
00 Lithium Batterie	**0** Blind	**00** Blind	**11** 5057 Thun	**8** 8 mm	**00** Edelstahl matt	**01** 34 bis 43mm	**00** Blind
11 Externe, Bus	**2** RZ	**70** 70 mm	**12** 5062 New Orleans	**5** 8.5 mm	**11** Edelstahl poliert	**02** 44 bis 53mm	**01** Stahl 7mm
	3 PZ	**72** 72 mm	**13** 5064 Oslo	**9** 9 mm	**22** Messing poliert	**03** 54 bis 63mm	**02** Stahl 9mm
	4 PRZ	**74** 74 mm	**14** 5066 Savannah		**33** Messing matt	**04** 64 bis 73mm	**03** Stahl 10mm
		78 78 mm	**15** 5071 Memphis		**44** Anti-Bakteriell	**05** 74 bis 83mm	**04** Stahl 11mm
		85 85 mm	**16** 5087 Basel		**55** Schmiedeisenlook	**06** 84 bis 93mm	**05** Stahl 13mm
		88 88 mm	**17** 5098 Olten		**99** spez Ausführung	**07** 94 bis 103mm	**06** Stahl 15mm
		90 90 mm	**18** 5038 Lugano			**08** 104 bis 113mm	**07** Stahl 17mm
		92 92 mm	**35** 50937 (5040) Merkur				**08** Stahl 19mm
		94 94 mm	**99** spez Ausführung				**09** Stahl 21mm
							10 Stahl 23mm
							11 Zylinderlochung 3mm

RZ: 74, 78, 90, 94 mm; PZ: 70, 72, 78, 85, 88, 90, 92 mm; PRZ: 74, 78, 90, 94 mm

80326 E-Schutzbeschlag

Public - Stahl - schmal - mit Innentaster

CE | EN179 | EN1906 KL 3/4 | M | IP55

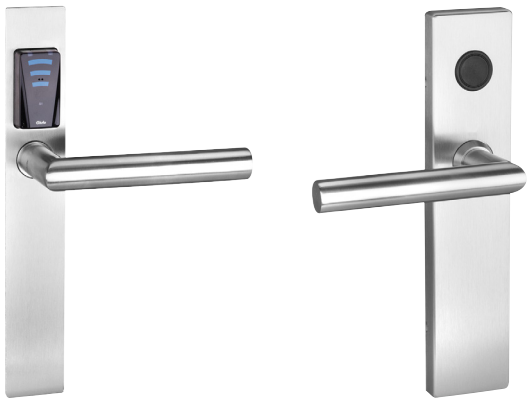

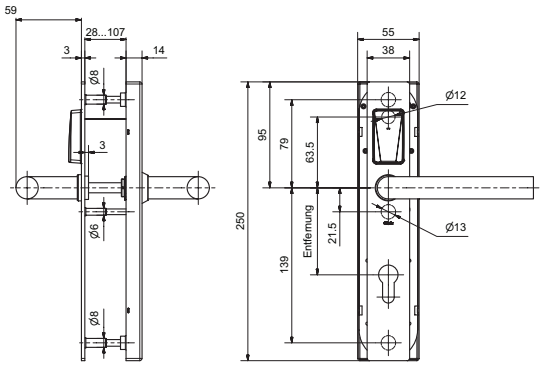

Produktprofil

Batteriebetriebener elektronischer Schutzbeschlag für Innen- und Aussenvollblatttüren. Öffnen und Schliessen von Aussen erfolgt durch das berührungslose Lesen des RFID-Mediums. Über den Innendrücker ist die Türöffnung jederzeit gewährleistet, EN179 mit geeignetem Türdrücker.
Innen können durch Betätigen des im Beschlag integrierten, elektronischen Tasters weitere Funktionen (z.B. Amok) aktiviert werden.

Standardausführungen

- Für DIN links/rechts Türen
- Identifikation über RFID Mifare DESfire EV 1 (ISO 14443A)
- Programmierung mittels Medien oder Wireless Access (868 MHZ)
- Aussendrücker gekuppelt, drückerblockiert

Lieferumfang

- E-Beschlag inkl. Dorn
- Drückerpaar
- Schraubenset
- 4 x AAA Lithium-Batterien
- Quickguide

80326 · 1 · 2 3 · 4 · 5 6 · 7 · 8 · 9

1 Speisung	2 Lochung Aus. 3 Lochung In.	4 Distanz	5 Drückerform	6 Vierkant	7 Oberfläche	8 Türstärke	9 Schutzrosetten
00 Lithium Batterie	**0** Blind	**00** Blind	**11** 5057 Thun	**8** 8 mm	**00** Edelstahl matt	**01** 34 bis 43mm	**00** Blind
11 Externe, Bus	**2** RZ	**70** 70 mm	**12** 5062 New Orleans	**5** 8.5 mm	**11** Edelstahl poliert	**02** 44 bis 53mm	**01** Stahl 7mm
	3 PZ	**72** 72 mm	**13** 5064 Oslo	**9** 9 mm	**22** Messing poliert	**03** 54 bis 63mm	**02** Stahl 9mm
	4 PRZ	**74** 74 mm	**14** 5066 Savannah		**33** Messing matt	**04** 64 bis 73mm	**03** Stahl 10mm
		78 78 mm	**15** 5071 Memphis		**44** Anti-Bakteriell	**05** 74 bis 83mm	**04** Stahl 11mm
		85 85 mm	**16** 5087 Basel		**55** Schmiedeisenlook	**06** 84 bis 93mm	**05** Stahl 13mm
		88 88 mm	**17** 5098 Olten		**99** spez Ausführung	**07** 94 bis 103mm	**06** Stahl 15mm
		90 90 mm	**18** 5038 Lugano			**08** 104 bis 113mm	**07** Stahl 17mm
		92 92 mm	**35** 50937 (5040) Merkur				**08** Stahl 19mm
		94 94 mm	**99** spez Ausführung				**09** Stahl 21mm
							10 Stahl 23mm
							11 Zylinderlochung 3mm

RZ: 74, 78, 90, 94 mm; PZ: 70, 72, 78, 85, 88, 90, 92 mm; PRZ: 74, 78, 90, 94 mm

80240 E-Schutzbeschlag

Public - ES1

CE | EN179 | EN1906 KL 3/4 | ES1/SK2 | M | IP55

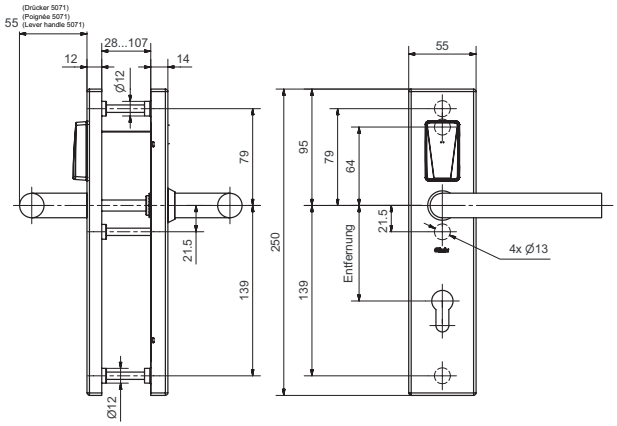

Produktprofil

Batteriebetriebener elektronischer Schutzbeschlag für Innen- und Aussenvollblatttüren. Öffnen und Schliessen von Aussen erfolgt durch das berührungslose Lesen des RFID-Mediums. Über den Innendrücker ist die Türöffnung jederzeit gewährleistet, EN179 mit geeignetem Türdrücker.

Standardausführungen

- Für DIN links/rechts Türen
- Identifikation über RFID Mifare DESfire EV 1 (ISO 14443A)
- Programmierung mittels Medien oder Wireless Access (868 MHZ)
- Aussendrücker gekuppelt, drückerblockiert

Lieferumfang

- E-Beschlag inkl. Dorn
- Drückerpaar
- Schraubenset
- 4 x AAA Lithium-Batterien
- Quickguide

Normen

- Geprüft nach: DIN 18257-ES1-L (2003-03)
- EN 1906 Einbruchsicherheit Kl.2 (2002-05)
- Einsetzbar für Einbruchhemmende Türen nach EN 1627 - 1630, WK 1+2 (1999-01)

80240 · 1 · 2 3 · 4 · 5 6 · 7 · 8 · 9

1 Speisung	2 Lochung Aus. 3 Lochung In.	4 Distanz	5 Drückerform	6 Vierkant	7 Oberfläche	8 Türstärke	9 Schutzrosetten
00 Lithium Batterie	**0** Blind	**00** Blind	**11** 5057 Thun	**8** 8 mm	**00** Edelstahl matt	**11** 28 bis 37mm	**00** Blind
11 Externe, Bus	**2** RZ	**70** 70 mm	**12** 5062 New Orleans	**5** 8.5 mm	**11** Edelstahl poliert	**12** 38 bis 47mm	**31** ES 1 RZ 06-10mm
	3 PZ	**72** 72 mm	**13** 5064 Oslo	**9** 9 mm	**22** Messing poliert	**13** 48 bis 57mm	**32** ES 1 RZ 10-14mm
	4 PRZ	**74** 74 mm	**14** 5066 Savannah		**33** Messing matt	**14** 58 bis 67mm	**33** ES 1 RZ 14-18mm
		78 78 mm	**15** 5071 Memphis		**44** Anti-Bakteriell	**15** 68 bis 77mm	**34** ES 1 RZ 18-22mm
		85 85 mm	**16** 5087 Basel		**55** Schmiedeisenlook	**16** 78 bis 87mm	**35** ES 1 RZ 22-26mm
		88 88 mm	**17** 5098 Olten		**99** spez Ausführung	**17** 88 bis 97mm	**36** ES 1 RZ 26-29mm
		90 90 mm	**18** 5038 Lugano			**18** 98 bis 107mm	**41** ES 1+3 ZA 9-16mm
		92 92 mm	**35** 50937 (5040) Merkur				
		94 94 mm	**99** spez Ausführung				

RZ: 74, 78, 90, 94 mm; PZ: 70, 72, 78, 85, 88, 90, 92 mm; PRZ: 74, 78, 90, 94 mm

80340 E-Schutzbeschlag

Public - ES1 - mit Innentaster

CE | EN179 | EN1906 KL 3/4 | ES1/SK2 | M | IP55

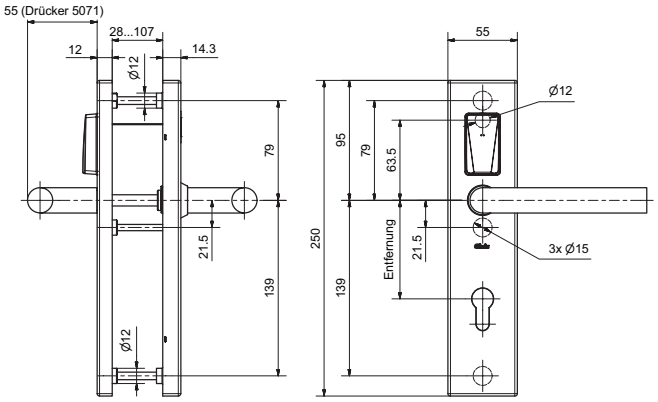

Produktprofil

Batteriebetriebener elektronischer Schutzbeschlag für Innen- und Aussenvollblatttüren. Öffnen und Schliessen von Aussen erfolgt durch das berührungslose Lesen des RFID-Mediums. Über den Innendrücker ist die Türöffnung jederzeit gewährleistet, EN179 mit geeignetem Türdrücker.
Innen können durch Betätigen des im Beschlag integrierten, elektronischen Tasters weitere Funktionen (z.B. Amok) aktiviert werden.

Standardausführungen

- Für DIN links/rechts Türen
- Identifikation über RFID Mifare DESfire EV 1 (ISO 14443A)
- Programmierung mittels Medien oder Wireless Access (868 MHZ)
- Aussendrücker gekuppelt, drückerblockiert

Lieferumfang

- E-Beschlag inkl. Dorn
- Drückerpaar
- Schraubenset
- 4 x AAA Lithium-Batterien
- Quickguide

80340 · 1 · 2 3 · 4 · 5 6 · 7 · 8 · 9

1 Speisung	2 Lochung Aus. 3 Lochung In.	4 Distanz	5 Drückerform	6 Vierkant	7 Oberfläche	8 Türstärke	9 Schutzrosetten
00 Lithium Batterie	**0** Blind	**00** Blind	**11** 5057 Thun	**8** 8 mm	**00** Edelstahl matt	**11** 28 bis 37mm	**00** Blind
11 Externe, Bus	**2** RZ	**70** 70 mm	**12** 5062 New Orleans	**5** 8.5 mm	**11** Edelstahl poliert	**12** 38 bis 47mm	**31** ES 1 RZ 06-10mm
	3 PZ	**72** 72 mm	**13** 5064 Oslo	**9** 9 mm	**22** Messing poliert	**13** 48 bis 57mm	**32** ES 1 RZ 10-14mm
	4 PRZ	**74** 74 mm	**14** 5066 Savannah		**33** Messing matt	**14** 58 bis 67mm	**33** ES 1 RZ 14-18mm
		78 78 mm	**15** 5071 Memphis		**44** Anti-Bakteriell	**15** 68 bis 77mm	**34** ES 1 RZ 18-22mm
		85 85 mm	**16** 5087 Basel		**55** Schmiedeisenlook	**16** 78 bis 87mm	**35** ES 1 RZ 22-26mm
		88 88 mm	**17** 5098 Olten		**99** spez Ausführung	**17** 88 bis 97mm	**36** ES 1 RZ 26-29mm
		90 90 mm	**18** 5038 Lugano			**18** 98 bis 107mm	**41** ES 1+3 ZA 9-16mm
		92 92 mm	**35** 50937 (5040) Merkur				
		94 94 mm	**99** spez Ausführung				

RZ: 74, 78, 90, 94 mm; PZ: 70, 72, 78, 85, 88, 90, 92 mm; PRZ: 74, 78, 90, 94 mm

80260 E-Schutzbeschlag

Public - ES3

CE | EN179 | EN1906 KL 3/4 | ES3/SK4 | M | IP55

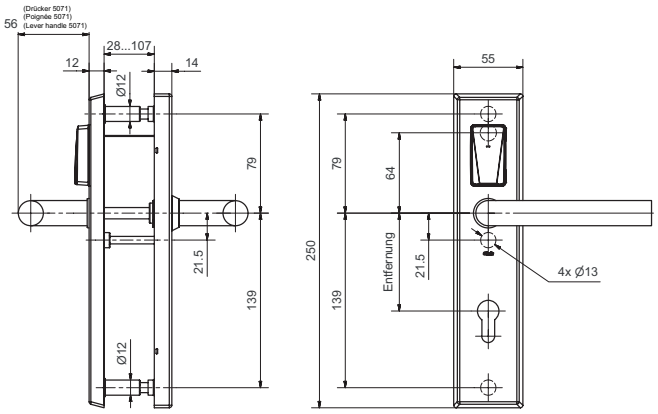

Produktprofil

Batteriebetriebener elektronischer Schutzbeschlag für Innen- und Aussenvollblatttüren. Öffnen und Schliessen von Aussen erfolgt durch das berührungslose Lesen des RFID-Mediums. Über den Innendrücker ist die Türöffnung jederzeit gewährleistet, EN179 mit geeignetem Türdrücker.

Standardausführungen

- Für DIN links/rechts Türen
- Identifikation über RFID Mifare DESfire EV 1 (ISO 14443A)
- Programmierung mittels Medien oder Wireless Access (868 MHZ)
- Aussendrücker gekuppelt, drückerblockiert

Lieferumfang

- E-Beschlag inkl. Dorn
- Drückerpaar
- Schraubenset
- 4 x AAA Lithium-Batterien
- Quickguide

Normen

- Geprüft: DIN 18257-ES3-L-ZA (2003-03)
- EN 1906 Einbruchsicherheit Kl.4 (2002-05)
- Einsetzbar für Einbruchhemmende Türen nach EN 1627 - 1630, WK 4 (1999-01)

80260 · 1 · 2 3 · 4 · 5 6 · 7 · 8 · 9

1 Speisung	2 Lochung Aus. 3 Lochung In.	4 Distanz	5 Drückerform	6 Vierkant	7 Oberfläche	8 Türstärke	9 Schutzrosetten
00 Lithium Batterie	**0** Blind	**00** Blind	**11** 5057 Thun	**8** 8 mm	**00** Edelstahl matt	**11** 28 bis 37mm	**00** Blind
11 Externe, Bus	**2** RZ	**70** 70 mm	**12** 5062 New Orleans	**5** 8.5 mm	**11** Edelstahl poliert	**12** 38 bis 47mm	**41** ES 1+3 ZA 9-16mm
	3 PZ	**72** 72 mm	**13** 5064 Oslo	**9** 9 mm	**22** Messing poliert	**13** 48 bis 57mm	
	4 PRZ	**74** 74 mm	**14** 5066 Savannah		**33** Messing matt	**14** 58 bis 67mm	
		78 78 mm	**15** 5071 Memphis		**44** Anti-Bakteriell	**15** 68 bis 77mm	
		85 85 mm	**16** 5087 Basel		**55** Schmiedeisenlook	**16** 78 bis 87mm	
		88 88 mm	**17** 5098 Olten		**99** spez Ausführung	**17** 88 bis 97mm	
		90 90 mm	**18** 5038 Lugano			**18** 98 bis 107mm	
		92 92 mm	**35** 50937 (5040) Merkur				
		94 94 mm	**99** spez Ausführung				

RZ: 74, 78, 90, 94 mm; PZ: 70, 72, 78, 85, 88, 90, 92 mm; PRZ: 74, 78, 90, 94 mm

80510 E-Organisationsbeschlag

Public breit - Stahl - mit Innenschild

CE | EN179 | EN1906 KL 3/4 | M | IP54

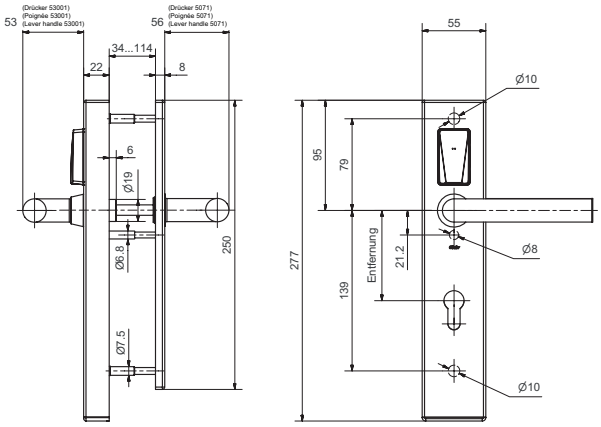

Produktprofil

Batteriebetriebener elektronischer Organisationsbeschlag für Vollblatt-Innentüren. Öffnen und Schliessen von Aussen erfolgt durch das berührungslose Lesen des RFID-Mediums. Über den Innendrücker ist die Türöffnung jederzeit gewährleistet, EN179 mit geeignetem Türdrücker.

Standardausführungen

- Für DIN links/rechts Türen
- Identifikation über RFID Mifare DESfire EV 1 (ISO 14443A)
- Programmierung mittels Medien oder Wireless Access (868 MHZ)
- Aussendrücker gekoppelt, freilaufend

Lieferumfang

- E-Beschlag, inkl. Innenschild
- Drückerpaar
- Dorn- und Schraubenset
- Batteriepack
- Quickguide

80510· 1 · 2 3 · 4 · 5 6 · 7 · 8 · 9

1 Speisung	2 Lochung Aus. 3 Lochung In.	4 Distanz	5 Drückerform	6 Vierkant	7 Oberfläche	8 Türstärke	9 Schutzrosetten
00 Lithium Batterie	**0** Blind	**00** Blind	**21** 53001 (5071) Memphis	**8** 8 mm	**00** Edelstahl matt	**01** 34 bis 43mm	**00 Keine/Blind**
	2 RZ	**55** 55 mm	**22** 53002 (5066) Savannah	**5** 8.5 mm	**11** Edelstahl poliert	**02** 44 bis 53mm	
	3 PZ	**70** 70 mm	**23** 53004 (5064) Oslo	**9** 9 mm	**22** Messing poliert	**03** 54 bis 63mm	
	4 PRZ	**72** 72 mm	**24** 53010 (5057) Thun		**33** Messing matt	**04** 64 bis 73mm	
		74 74 mm	**25** 53011 (5062) New Orleans		**44** Anti-Bakteriell	**05** 74 bis 83mm	
		78 78 mm	**26** 53013 (5098) Olten		**55** Schmiedeisenlook	**06** 84 bis 93mm	
		85 85 mm	**31** 53003 (5059) Oslo abgekr.		**99** spez Ausführung	**07** 94 bis 103mm	
		88 88 mm	**32** 53012 (5072) Memphis abgekr.			**08** 104 bis 113mm	
		90 90 mm	**33** 53009 (5066) Savannah abgekr.				
		92 92 mm	**34** 50935 (5038) Lugano				
		94 94 mm	**35** 50937 (5040) Merkur				
			99 spez Ausführung				

RZ: 74, 78, 90, 94 mm; PZ: 55, 70, 72, 78, 85, 88, 90, 92 mm; PRZ: 74, 78, 90, 94 mm

80511 E-Organisationsbeschlag

Public WC - Stahl - mit Innenschild

CE | EN1906 KL 3/4 | M | IP54

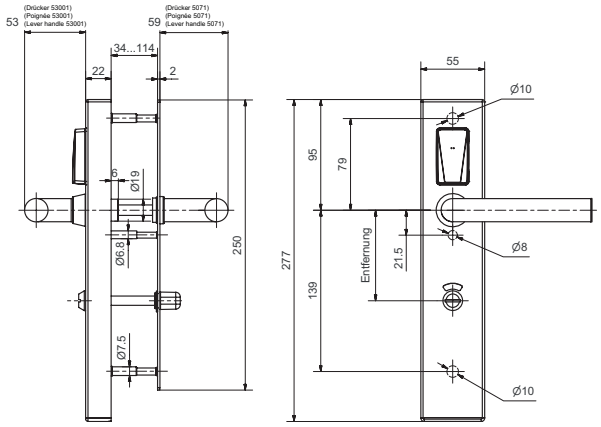

Produktprofil

Batteriebetriebener elektronischer Organisationsbeschlag für Innentüren mit WC-Schloss für reservierte Toilettenanlagen im öffentlichen Bereich, wie Spitäler, Heime, Restaurants, Tankstellen usw. Öffnen von aussen durch berührungsloses Lesen des RFID-Mediums. Von innen verriegelt der Benutzer die Türe über die Dreholive mit dem Riegel des WC-Schlosses. Bei zurückgezogenem Riegel lässt sich die Tür über den Innendrücker jederzeit öffnen. Das Aussenschild enthält eine rot-grün Anzeige.

Lieferumfang

- E-Beschlag
- Drückerpaar
- Dorn- und Schraubenset
- 7mm Dorn für Dreholive
- Batteriepack
- Quickguide

Standardausführungen

- Für DIN links/rechts Türen
- Identifikation über RFID Mifare DESfire EV 1 (ISO 14443A)
- Programmierung mittels Medien oder Wireless Access (868 MHZ)
- Aussendrücker gekuppelt, freilaufend

80511 · 1 · 2 3 · 4 · 5 6 · 7 · 8 · 9

1 Speisung	2 Lochung Aus. 3 Lochung In.	4 Distanz	5 Drückerform	6 Vierkant	7 Oberfläche	8 Türstärke	9 Schutzrosetten
00 Lithium Batterie	**5 WC**	**72** 72 mm	**21** 53001 (5071) Memphis	**8** 8 mm	**00** Edelstahl matt	**01** 34 bis 43mm	**00 Keine/Blind**
		78 78 mm	**22** 53002 (5066) Savannah	**5** 8.5 mm	**11** Edelstahl poliert	**02** 44 bis 53mm	
		90 90 mm	**23** 53004 (5064) Oslo	**9** 9 mm	**22** Messing poliert	**03** 54 bis 63mm	
			24 53010 (5057) Thun		**33** Messing matt	**04** 64 bis 73mm	
			25 53011 (5062) New Orleans		**44** Anti-Bakteriell	**05** 74 bis 83mm	
			26 53013 (5098) Olten		**55** Schmiedeisenlook	**06** 84 bis 93mm	
			31 53003 (5059) Oslo abgekr.		**99** spez Ausführung	**07** 94 bis 103mm	
			32 53012 (5072) Memphis abgekr.			**08** 104 bis 113mm	
			33 53009 (5066) Savannah abgekr.				
			34 50935 (5038) Lugano				
			35 50937 (5040) Merkur				
			99 spez Ausführung				

Dreholive-Vierkant 7 mm, 8 mm

80512 E-Organisationsbeschlag

Public breit - Stahl - mit kurzem Innenschild - 21.5/112 mm

CE | EN179 | EN1906 KL 3/4 | M | IP54

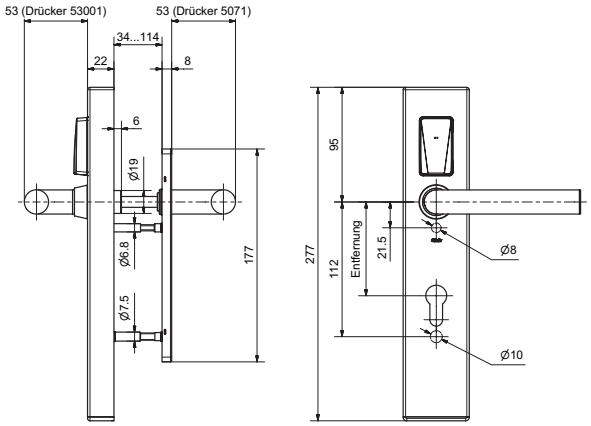

Produktprofil

Batteriebetriebener elektronischer Organisationsbeschlag für Vollblatt-Innentüren. Öffnen und Schliessen von Aussen erfolgt durch das berührungslose Lesen des RFID-Mediums. Über den Innendrücker ist die Türöffnung jederzeit gewährleistet, EN179 mit geeignetem Türdrücker.

Standardausführungen

- Für DIN links/rechts Türen
- Identifikation über RFID Mifare DESfire EV 1 (ISO 14443A)
- Programmierung mittels Medien oder Wireless Access (868 MHZ)
- Aussendrücker gekuppelt, freilaufend

Lieferumfang

- E-Beschlag
- Drückerpaar
- Dorn- und Schraubenset
- Batteriepack
- Quickguide

80512 · 1 · 2 3 · 4 · 5 6 · 7 · 8 · 9

1 Speisung	2 Lochung Aus. 3 Lochung In.	4 Distanz	5 Drückerform	6 Vierkant	7 Oberfläche	8 Türstärke	9 Schutzrosetten
00 Lithium Batterie	**0** Blind	**00** Blind	**21** 53001 (5071) Memphis	**8** 8 mm	**00** Edelstahl matt	**01** 34 bis 43mm	**00 Keine/Blind**
	2 RZ	**55** 55 mm	**22** 53002 (5066) Savannah	**5** 8.5 mm	**11** Edelstahl poliert	**02** 44 bis 53mm	
	3 PZ	**70** 70 mm	**23** 53004 (5064) Oslo	**9** 9 mm	**22** Messing poliert	**03** 54 bis 63mm	
	4 PRZ	**72** 72 mm	**24** 53010 (5057) Thun		**33** Messing matt	**04** 64 bis 73mm	
		74 74 mm	**25** 53011 (5062) New Orleans		**44** Anti-Bakteriell	**05** 74 bis 83mm	
		78 78 mm	**26** 53013 (5098) Olten		**55** Schmiedeisenlook	**06** 84 bis 93mm	
		85 85 mm	**31** 53003 (5059) Oslo abgekr.		**99** spez Ausführung	**07** 94 bis 103mm	
		88 88 mm	**32** 53012 (5072) Memphis abgekr.			**08** 104 bis 113mm	
		90 90 mm	**33** 53009 (5066) Savannah abgekr.				
		92 92 mm	**34** 50935 (5038) Lugano				
		94 94 mm	**35** 50937 (5040) Merkur				
			99 spez Ausführung				

RZ: 74, 78, 90, 94 mm; PZ: 55, 70, 72, 78, 85, 88, 90, 92 mm; PRZ: 74, 78, 90, 94 mm

80520 E-Organisationsbeschlag

Public breit - Stahl - mit Innenrosetten eckig

CE | EN179 | EN1906 KL 3/4 | M | IP54

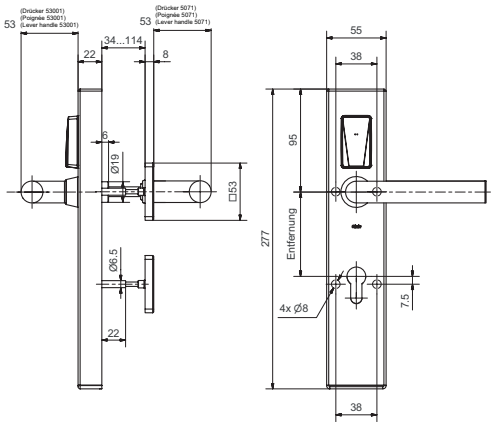

Produktprofil

Batteriebetriebener elektronischer Organisationsbeschlag für Vollblatt-Innentüren. Öffnen und Schliessen von aussen erfolgt durch das berührungslose Lesen des RFID-Mediums. Über den Innendrücker ist die Türöffnung jederzeit gewährleistet, EN179 mit geeignetem Türdrücker.

Standardausführungen

- Für DIN links/rechts Türen
- Identifikation über RFID Mifare DESfire EV 1 (ISO 14443A)
- Programmierung mittels Medien oder Wireless Access (868 MHZ)
- Aussendrücker gekoppelt, freilaufend

Lieferumfang

- E-Beschlag mit Innenrosetten, Drückerpaar, Dorn- und Schraubenset
- Batteriepack
- Quickguide

80520 · 1 · 2 3 · 4 · 5 6 · 7 · 8 · 9

1 Speisung	2 Lochung Aus. 3 Lochung In.	4 Distanz	5 Drückerform	6 Vierkant	7 Oberfläche	8 Türstärke	9 Schutzrosetten
00 Lithium Batterie	**0** Blind	**00** Blind	**21** 53001 (5071) Memphis	**8** 8 mm	**00** Edelstahl matt	**01** 34 bis 43mm	**00 Keine/Blind**
	2 RZ	**55** 55 mm	**22** 53002 (5066) Savannah	**5** 8.5 mm	**11** Edelstahl poliert	**02** 44 bis 53mm	
	3 PZ	**70** 70 mm	**23** 53004 (5064) Oslo	**9** 9 mm	**22** Messing poliert	**03** 54 bis 63mm	
	4 PRZ	**72** 72 mm	**24** 53010 (5057) Thun		**33** Messing matt	**04** 64 bis 73mm	
		74 74 mm	**25** 53011 (5062) New Orleans		**44** Anti-Bakteriell	**05** 74 bis 83mm	
		78 78 mm	**26** 53013 (5098) Olten		**55** Schmiedeisenlook	**06** 84 bis 93mm	
		85 85 mm	**31** 53003 (5059) Oslo abgekr.		**99** spez Ausführung	**07** 94 bis 103mm	
		88 88 mm	**32** 53012 (5072) Memphis abgekr.			**08** 104 bis 113mm	
		90 90 mm	**33** 53009 (5066) Savannah abgekr.				
		92 92 mm	**34** 50935 (5038) Lugano				
		94 94 mm	**35** 50937 (5040) Merkur				
			99 spez Ausführung				

RZ: 74, 78, 90, 94 mm; PZ: 55, 70, 72, 78, 85, 88, 90, 92 mm; PRZ: 74, 78, 90, 94 mm

80525 E-Organisationsbeschlag kurz

Public breit - Stahl

CE | EN179 | EN1906 KL 3/4 | M

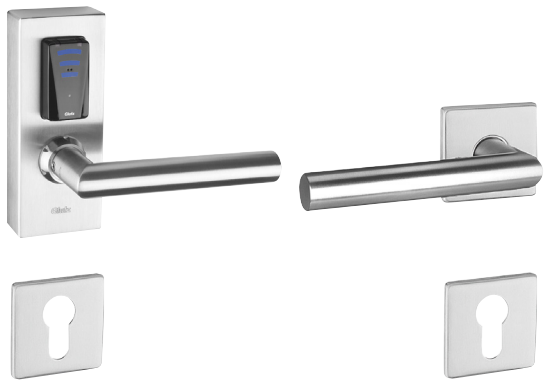

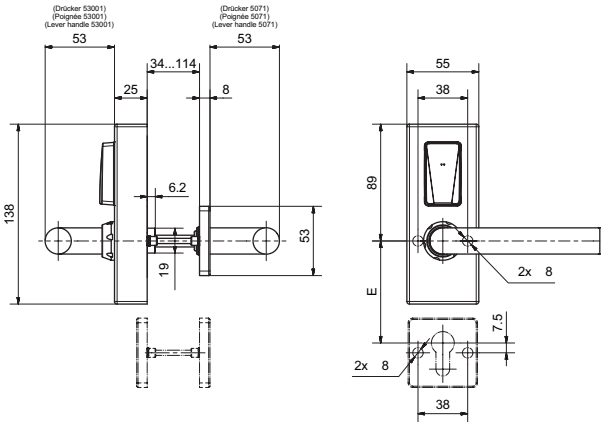

Produktprofil

Batteriebetriebener elektronischer Organisationsbeschlag für Vollblatt-Innentüren. Öffnen und Schliessen von aussen erfolgt durch das berührungslose Lesen des RFID-Mediums. Über den Innendrücker ist die Türöffnung jederzeit gewährleistet, EN179 mit geeignetem Türdrücker.

Standardausführungen

- Für DIN links/rechts Türen
- Identifikation über RFID Mifare DESfire EV 1 (ISO 14443A)
- Programmierung mittels Medien oder Wireless Access (868 MHZ)
- Aussendrücker gekoppelt, freilaufend
- Betrieb mittels 2 x AA Lithium Batterien

Lieferumfang

- E-Beschlag, Drücker
- 2 x AA Lithium Batterien
- Dorn- und Schraubenset
- Montageschlüssel
- Quickguide

80525 · 1 2 · 3 · 4 · 5 · 6 · 7 8

1 Drückerform	2 Vierkant	3 Oberfläche	4 Türstärke	5 Befestigung Aussen	6 Drückerrosette	7 Lochung Aus. 8 Lochung In.
21 53001 (5071) Memphis	**8** 8 mm	**00** Edelstahl matt	**01** 34 bis 43mm	**0 Gewindenocken M4**	**-** ohne	**- ohne ZR**
22 53002 (5066) Savannah	**5** 8.5 mm	**11** Edelstahl poliert	**02** 44 bis 53mm	**1** Führungsnocken	**1** 8mm rund	**0** Blind
23 53004 (5064) Oslo	**9** 9 mm	**22** Messing poliert	**03** 54 bis 63mm		**2** 8mm eckig	**2** RZ
24 53010 (5057) Thun		**33** Messing matt	**04** 64 bis 73mm		**3** Piatto rund	**3** PZ
25 53011 (5062) New Orleans		**44** Anti-Bakteriell	**05** 74 bis 83mm		**4** Piatto eckig	**5** WC
26 53013 (5098) Olten		**55** Schmiedeisenlook	**06** 84 bis 93mm			
34 50935 (5038) Lugano		**99** spez Ausführung	**07** 94 bis 103mm			
35 50937 (5040) Merkur			**08** 104 bis 113mm			
99 spez Ausführung						

80530 E-Organisationsbeschlag

Public breit - Stahl - mit Innenrosetten rund

CE | EN179 | EN1906 KL 3/4 | M | IP54

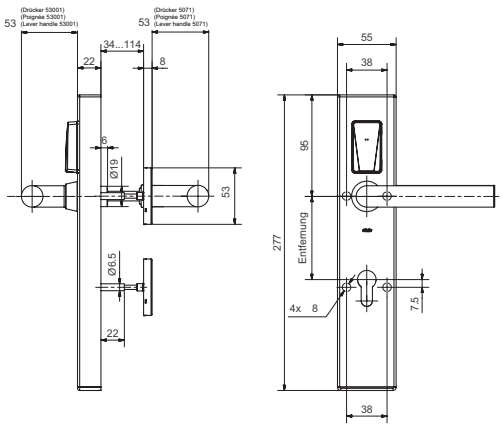

Produktprofil

Batteriebetriebener elektronischer Organisationsbeschlag für Vollblatt-Innentüren. Öffnen und Schliessen von Aussen erfolgt durch das berührungslose Lesen des RFID-Mediums. Über den Innendrücker ist die Türöffnung jederzeit gewährleistet, EN179 mit geeignetem Türdrücker.

Standardausführungen

- Für DIN links/rechts Türen
- Identifikation über RFID Mifare DESfire EV 1 (ISO 14443A)
- Programmierung mittels Medien oder Wireless Access (868 MHZ)
- Aussendrücker gekoppelt, freilaufend

Lieferumfang

- E-Beschlag inkl. Innenrosetten, Drückerpaar, Dorn- und Schraubenset
- Batteriepack
- Quickguide

80530 · 1 · 2 3 · 4 · 5 6 · 7 · 8 · 9

1 Speisung	2 Lochung Aus. 3 Lochung In.	4 Distanz	5 Drückerform	6 Vierkant	7 Oberfläche	8 Türstärke	9 Schutzrosetten
00 Lithium Batterie	**0** Blind	**00** Blind	**21** 53001 (5071) Memphis	**8** 8 mm	**00** Edelstahl matt	**01** 34 bis 43mm	**00 Keine/Blind**
	2 RZ	**55** 55 mm	**22** 53002 (5066) Savannah	**5** 8.5 mm	**11** Edelstahl poliert	**02** 44 bis 53mm	
	3 PZ	**70** 70 mm	**23** 53004 (5064) Oslo	**9** 9 mm	**22** Messing poliert	**03** 54 bis 63mm	
	4 PRZ	**72** 72 mm	**24** 53010 (5057) Thun		**33** Messing matt	**04** 64 bis 73mm	
		74 74 mm	**25** 53011 (5062) New Orleans		**44** Anti-Bakteriell	**05** 74 bis 83mm	
		78 78 mm	**26** 53013 (5098) Olten		**55** Schmiedeisenlook	**06** 84 bis 93mm	
		85 85 mm	**31** 53003 (5059) Oslo abgekr.		**99** spez Ausführung	**07** 94 bis 103mm	
		88 88 mm	**32** 53012 (5072) Memphis abgekr.			**08** 104 bis 113mm	
		90 90 mm	**33** 53009 (5066) Savannah abgekr.				
		92 92 mm	**34** 50935 (5038) Lugano				
		94 94 mm	**35** 50937 (5040) Merkur				
			99 spez Ausführung				

RZ: 74, 78, 90, 94 mm; PZ: 55, 70, 72, 78, 85, 88, 90, 92 mm; PRZ: 74, 78, 90, 94 mm

80540 E-Organisationsbeschlag

Public breit - Stahl - ohne Innenbeschlag

CE | EN1906 KL 3/4 | M | IP54

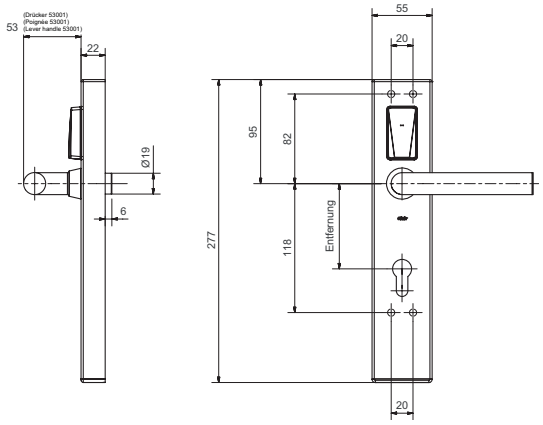

Produktprofil

Batteriebetriebener elektronischer Organisationsbeschlag für Vollblatt-Innentüren. Öffnen und Schliessen von Aussen erfolgt durch das berührungslose Lesen des RFID-Mediums.

Standardausführungen

- Für DIN links/rechts Türen
- Identifikation über RFID Mifare DESfire EV 1 (ISO 14443A)
- Programmierung mittels Medien oder Wireless Access (868 MHZ)
- Aussendrücker gekoppelt, freilaufend

Lieferumfang

- E-Beschlag
- Drücker für Aussenseite
- Dorn- und Schraubenset
- Batteriepack
- Quickguide

80540 · 1 · 2 3 · 4 · 5 6 · 7 · 8 · 9

1 Speisung	2 Lochung Aus. 3 Lochung In.	4 Distanz	5 Drückerform	6 Vierkant	7 Oberfläche	8 Türstärke	9 Schutzrosetten
00 Lithium Batterie	**0** Blind	**00** Blind	**21** 53001 (5071) Memphis	**8** 8 mm	**00** Edelstahl matt	**01** 34 bis 43mm	**00 Keine/Blind**
	2 RZ	**55** 55 mm	**22** 53002 (5066) Savannah	**5** 8.5 mm	**11** Edelstahl poliert	**02** 44 bis 53mm	
	3 PZ	**70** 70 mm	**23** 53004 (5064) Oslo	**9** 9 mm	**22** Messing poliert	**03** 54 bis 63mm	
	4 PRZ	**72** 72 mm	**24** 53010 (5057) Thun		**33** Messing matt	**04** 64 bis 73mm	
		74 74 mm	**25** 53011 (5062) New Orleans		**44** Anti-Bakteriell	**05** 74 bis 83mm	
		78 78 mm	**26** 53013 (5098) Olten		**55** Schmiedeisenlook	**06** 84 bis 93mm	
		85 85 mm	**31** 53003 (5059) Oslo abgekr.		**99** spez Ausführung	**07** 94 bis 103mm	
		88 88 mm	**32** 53012 (5072) Memphis abgekr.			**08** 104 bis 113mm	
		90 90 mm	**33** 53009 (5066) Savannah abgekr.				
		92 92 mm	**34** 50935 (5038) Lugano				
		94 94 mm	**35** 50937 (5040) Merkur				
			99 spez Ausführung				

RZ: 74, 78, 90, 94 mm; PZ: 55, 70, 72, 78, 85, 88, 90, 92 mm; PRZ: 74, 78, 90, 94 mm

80550 E-Organisationsbeschlag

Public schmal - Stahl - mit Innenschild - 79/21.5/139 mm

CE | EN179 | EN1906 KL 3/4 | M | IP54

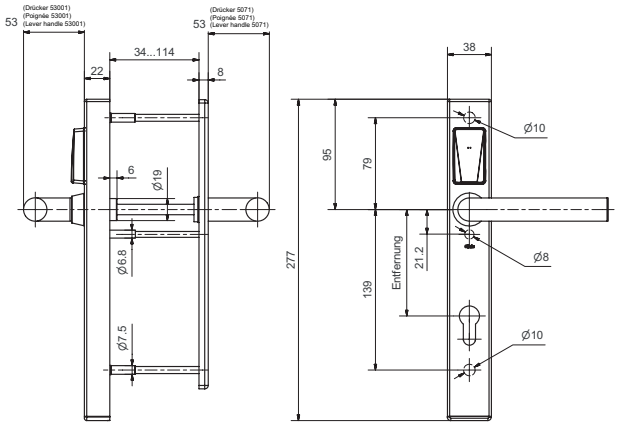

Produktprofil

Batteriebetriebener elektronischer Organisationsbeschlag für Rohrrahmen-Innentüren. Öffnen und Schliessen von Aussen erfolgt durch das berührungslose Lesen des RFID-Mediums. Über den Innendrücker ist die Türöffnung jederzeit gewährleistet, EN179 mit geeignetem Türdrücker.

Standardausführungen

- Für DIN links/rechts Türen
- Identifikation über RFID Mifare DESfire EV 1 (ISO 14443A)
- Programmierung mittels Medien oder Wireless Access (868 MHZ)
- Aussendrücker gekoppelt, freilaufend

Lieferumfang

- E-Beschlag inkl. Innenschild
- Drückerpaar
- Dorn- und Schraubenset
- Batteriepack
- Quickguide

80550 · 1 · 2 3 · 4 · 5 6 · 7 · 8 · 9

1 Speisung	2 Lochung Aus. 3 Lochung In.	4 Distanz	5 Drückerform	6 Vierkant	7 Oberfläche	8 Türstärke	9 Schutzrosetten
00 Lithium Batterie	**0** Blind	**00** Blind	**21** 53001 (5071) Memphis	**8** 8 mm	**00** Edelstahl matt	**01** 34 bis 43mm	**00 Keine/Blind**
	2 RZ	**55** 55 mm	**22** 53002 (5066) Savannah	**5** 8.5 mm	**11** Edelstahl poliert	**02** 44 bis 53mm	
	3 PZ	**70** 70 mm	**23** 53004 (5064) Oslo	**9** 9 mm	**22** Messing poliert	**03** 54 bis 63mm	
	4 PRZ	**72** 72 mm	**24** 53010 (5057) Thun		**33** Messing matt	**04** 64 bis 73mm	
		74 74 mm	**25** 53011 (5062) New Orleans		**44** Anti-Bakteriell	**05** 74 bis 83mm	
		78 78 mm	**26** 53013 (5098) Olten		**55** Schmiedeisenlook	**06** 84 bis 93mm	
		85 85 mm	**31** 53003 (5059) Oslo abgekr.		**99** spez Ausführung	**07** 94 bis 103mm	
		88 88 mm	**32** 53012 (5072) Memphis abgekr.			**08** 104 bis 113mm	
		90 90 mm	**33** 53009 (5066) Savannah abgekr.				
		92 92 mm	**34** 50935 (5038) Lugano				
		94 94 mm	**35** 50937 (5040) Merkur				
			99 spez Ausführung				

RZ: 74, 78, 90, 94 mm; PZ: 55, 70, 72, 78, 85, 88, 90, 92 mm; PRZ: 74, 78, 90, 94 mm

80551 E-Organisationsbeschlag WC

Public schmal - Stahl - mit Innenschild

CE | EN1906 KL 3/4 | M | IP54

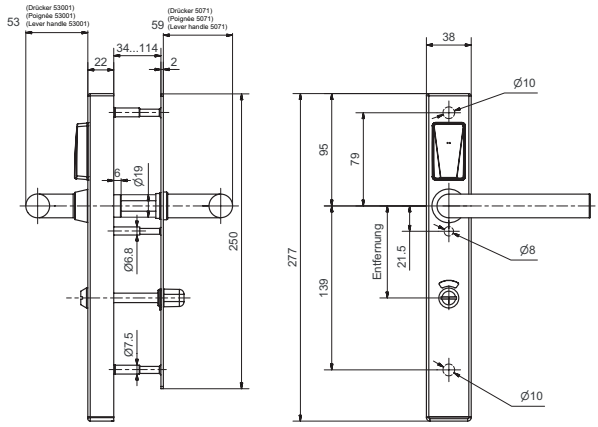

Produktprofil

Batteriebetriebener elektronischer Organisationsbeschlag für Rohrrahmen-Innentüren mit WC-Schloss für reservierte Toilettenanlagen im öffentlichen Bereich, wie Spitäler, Heime, Restaurants, Tankstellen usw. Öffnen von aussen durch berührungsloses Lesen des RFID-Mediums. Von innen verriegelt der Benutzer die Türe über die Dreholive mit dem Riegel des WC-Schlosses. Bei zurückgezogenem Riegel lässt sich die Tür über den Innendrücker jederzeit öffnen. Das Aussenschild enthält eine rot-grün Sichtanzeige.

Lieferumfang

- E-Beschlag mit Innenschild
- Drückerpaar
- Dorn- und Schraubenset
- Batteriepack
- Quickguide

Standardausführungen

- Für DIN links/rechts Türen
- Identifikation über RFID Mifare DESfire EV 1 (ISO 14443A)
- Programmierung mittels Medien oder Wireless Access (868 MHZ)
- Aussendrücker gekoppelt, freilaufend

80551 · 1 · 2 3 · 4 · 5 6 · 7 · 8 · 9

1 Speisung	2 Lochung Aus. 3 Lochung In.	4 Distanz	5 Drückerform	6 Vierkant	7 Oberfläche	8 Türstärke	9 Schutzrosetten
00 Lithium Batterie	**5 WC**	**72** 72 mm	**21** 53001 (5071) Memphis	**8** 8 mm	**00** Edelstahl matt	**01** 34 bis 43mm	**00 Keine/Blind**
		78 78 mm	**22** 53002 (5066) Savannah	**5** 8.5 mm	**11** Edelstahl poliert	**02** 44 bis 53mm	
		90 90 mm	**23** 53004 (5064) Oslo	**9** 9 mm	**22** Messing poliert	**03** 54 bis 63mm	
			24 53010 (5057) Thun		**33** Messing matt	**04** 64 bis 73mm	
			25 53011 (5062) New Orleans		**44** Anti-Bakteriell	**05** 74 bis 83mm	
			26 53013 (5098) Olten		**55** Schmiedeisenlook	**06** 84 bis 93mm	
			31 53003 (5059) Oslo abgekr.		**99** spez Ausführung	**07** 94 bis 103mm	
			32 53012 (5072) Memphis abgekr.			**08** 104 bis 113mm	
			33 53009 (5066) Savannah abgekr.				
			34 50935 (5038) Lugano				
			35 50937 (5040) Merkur				
			99 spez Ausführung				

Dreholive-Vierkant 7 mm, 8 mm

80552 E-Organisationsbeschlag

Public schmal - Stahl - mit kurzem Innenschild - 21.5/112 mm

CE | EN179 | EN1906 KL 3/4 | M | IP54

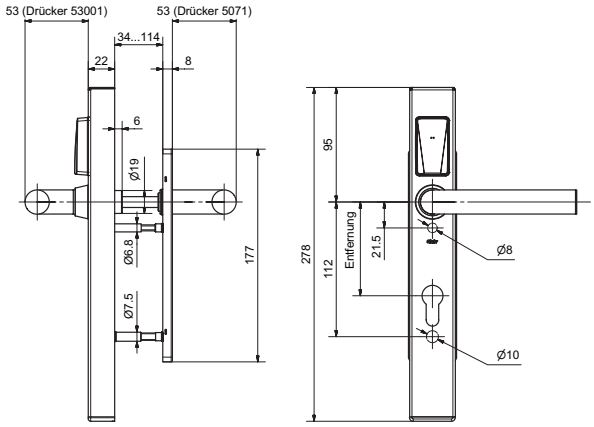

Produktprofil

Batteriebetriebener elektronischer Organisationsbeschlag für Rohrrahmen-Innentüren. Öffnen und Schliessen von Aussen erfolgt durch das berührungslose Lesen des RFID-Mediums. Über den Innendrücker ist die Türöffnung jederzeit gewährleistet, EN179 mit geeignetem Türdrücker.

Standardausführungen

- Für DIN links/rechts Türen
- Identifikation über RFID Mifare DESfire EV 1 (ISO 14443A)
- Programmierung mittels Medien oder Wireless Access (868 MHZ)
- Aussendrücker gekoppelt, freilaufend

Lieferumfang

- E-Beschlag inkl. Innenschild
- Drückerpaar
- Dorn- und Schraubenset
- Batteriepack
- Quickguide

80552 · 1 · 2 3 · 4 · 5 6 · 7 · 8 · 9

1 Speisung	2 Lochung Aus. 3 Lochung In.	4 Distanz	5 Drückerform	6 Vierkant	7 Oberfläche	8 Türstärke	9 Schutzrosetten
00 Lithium Batterie	**0** Blind	**00** Blind	**21** 53001 (5071) Memphis	**8** 8 mm	**00** Edelstahl matt	**01** 34 bis 43mm	**00 Keine/Blind**
	2 RZ	**55** 55 mm	**22** 53002 (5066) Savannah	**5** 8.5 mm	**11** Edelstahl poliert	**02** 44 bis 53mm	
	3 PZ	**70** 70 mm	**23** 53004 (5064) Oslo	**9** 9 mm	**22** Messing poliert	**03** 54 bis 63mm	
	4 PRZ	**72** 72 mm	**24** 53010 (5057) Thun		**33** Messing matt	**04** 64 bis 73mm	
		74 74 mm	**25** 53011 (5062) New Orleans		**44** Anti-Bakteriell	**05** 74 bis 83mm	
		78 78 mm	**26** 53013 (5098) Olten		**55** Schmiedeisenlook	**06** 84 bis 93mm	
		85 85 mm	**31** 53003 (5059) Oslo abgekr.		**99** spez Ausführung	**07** 94 bis 103mm	
		88 88 mm	**32** 53012 (5072) Memphis abgekr.			**08** 104 bis 113mm	
		90 90 mm	**33** 53009 (5066) Savannah abgekr.				
		92 92 mm	**34** 50935 (5038) Lugano				
		94 94 mm	**35** 50937 (5040) Merkur				
			99 spez Ausführung				

RZ: 74, 78, 90, 94 mm; PZ: 55, 70, 72, 78, 85, 88, 90, 92 mm; PRZ: 74, 78, 90, 94 mm

80555 E-Organisationsbeschlag

Public schmal - Stahl - mit Innenschild - 84/21.5/139 mm

CE | EN179 | EN1906 KL 3/4 | M | IP54

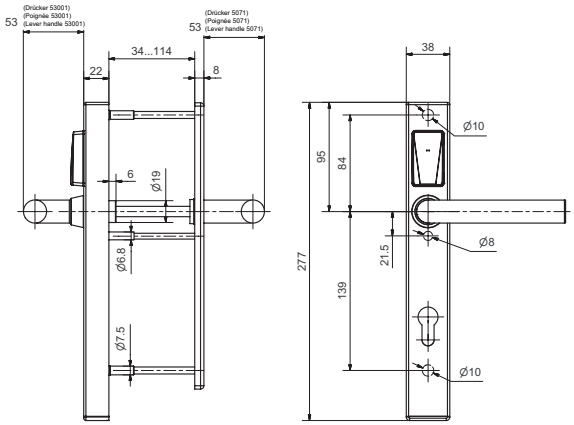

Produktprofil

Batteriebetriebener elektronischer Organisationsbeschlag für Rohrrahmen-Innentüren. Öffnen und Schliessen von Aussen erfolgt durch das berührungslose Lesen des RFID-Mediums. Über den Innendrücker ist die Türöffnung jederzeit gewährleistet, EN179 mit geeignetem Türdrücker.

Standardausführungen

- Für DIN links/rechts Türen
- Identifikation über RFID Mifare DESfire EV 1 (ISO 14443A)
- Programmierung mittels Medien oder Wireless Access (868 MHZ)
- Aussendrücker gekoppelt, freilaufend

Lieferumfang

- E-Beschlag inkl. Innenschild
- Drückerpaar
- Dorn- und Schraubenset
- Batteriepack
- Quickguide

80555 · 1 · 2 3 · 4 · 5 6 · 7 · 8 · 9

1 Speisung	2 Lochung Aus. 3 Lochung In.	4 Distanz	5 Drückerform	6 Vierkant	7 Oberfläche	8 Türstärke	9 Schutzrosetten
00 Lithium Batterie	**0** Blind	**00** Blind	**21** 53001 (5071) Memphis	**8** 8 mm	**00** Edelstahl matt	**01** 34 bis 43mm	**00 Keine/Blind**
	2 RZ	**55** 55 mm	**22** 53002 (5066) Savannah	**5** 8.5 mm	**11** Edelstahl poliert	**02** 44 bis 53mm	
	3 PZ	**70** 70 mm	**23** 53004 (5064) Oslo	**9** 9 mm	**22** Messing poliert	**03** 54 bis 63mm	
	4 PRZ	**72** 72 mm	**24** 53010 (5057) Thun		**33** Messing matt	**04** 64 bis 73mm	
		74 74 mm	**25** 53011 (5062) New Orleans		**44** Anti-Bakteriell	**05** 74 bis 83mm	
		78 78 mm	**26** 53013 (5098) Olten		**55** Schmiedeisenlook	**06** 84 bis 93mm	
		85 85 mm	**31** 53003 (5059) Oslo abgekr.		**99** spez Ausführung	**07** 94 bis 103mm	
		88 88 mm	**32** 53012 (5072) Memphis abgekr.			**08** 104 bis 113mm	
		90 90 mm	**33** 53009 (5066) Savannah abgekr.				
		92 92 mm	**34** 50935 (5038) Lugano				
		94 94 mm	**35** 50937 (5040) Merkur				
			99 spez Ausführung				

RZ: 74, 78, 90, 94 mm; PZ: 55, 70, 72, 78, 85, 88, 90, 92 mm; PRZ: 74, 78, 90, 94 mm

80560 E-Organisationsbeschlag

Public schmal - Stahl - mit Innenrosetten eckig

CE | EN179 | EN1906 KL 3/4 | M | IP54

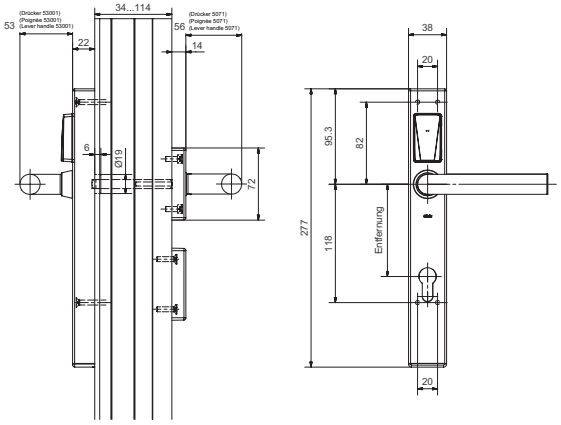

Produktprofil

Batteriebetriebener elektronischer Organisationsbeschlag für Rohrrahmen-Innentüren. Öffnen und Schliessen von Aussen erfolgt durch das berührungslose Lesen des RFID-Mediums. Über den Innendrücker ist die Türöffnung jederzeit gewährleistet, EN179 mit geeignetem Türdrücker.

Standardausführungen

- Für DIN links/rechts umstellbarTüren
- Identifikation über RFID Mifare DESfire EV 1 (ISO 14443A)
- Programmierung mittels Medien oder Wireless Access (868 MHZ)
- Aussendrücker gekoppelt, freilaufend

Lieferumfang

- E-Beschlag inkl. Innenrosetten
- Drückerpaar
- Dorn- und Schraubenset
- Batteriepack
- Quickguide

80560 · 1 · 2 3 · 4 · 5 6 · 7 · 8 · 9

1 Speisung	2 Lochung Aus. 3 Lochung In.	4 Distanz	5 Drückerform	6 Vierkant	7 Oberfläche	8 Türstärke	9 Schutzrosetten
00 Lithium Batterie	**0** Blind	**00** Blind	**21** 53001 (5071) Memphis	**8** 8 mm	**00** Edelstahl matt	**01** 34 bis 43mm	**00 Keine/Blind**
	2 RZ	**55** 55 mm	**22** 53002 (5066) Savannah	**5** 8.5 mm	**11** Edelstahl poliert	**02** 44 bis 53mm	
	3 PZ	**70** 70 mm	**23** 53004 (5064) Oslo	**9** 9 mm	**22** Messing poliert	**03** 54 bis 63mm	
	4 PRZ	**72** 72 mm	**24** 53010 (5057) Thun		**33** Messing matt	**04** 64 bis 73mm	
		74 74 mm	**25** 53011 (5062) New Orleans		**44** Anti-Bakteriell	**05** 74 bis 83mm	
		78 78 mm	**26** 53013 (5098) Olten		**55** Schmiedeisenlook	**06** 84 bis 93mm	
		85 85 mm	**31** 53003 (5059) Oslo abgekr.		**99** spez Ausführung	**07** 94 bis 103mm	
		88 88 mm	**32** 53012 (5072) Memphis abgekr.			**08** 104 bis 113mm	
		90 90 mm	**33** 53009 (5066) Savannah abgekr.				
		92 92 mm	**34** 50935 (5038) Lugano				
		94 94 mm	**35** 50937 (5040) Merkur				
			99 spez Ausführung				

RZ: 74, 78, 90, 94 mm; PZ: 55, 70, 72, 78, 85, 88, 90, 92 mm; PRZ: 74, 78, 90, 94 mm

80570 E-Organisationsbeschlag

Public schmal - Stahl - ohne Innenbeschlag

CE | EN1906 KL 3/4 | M | IP54

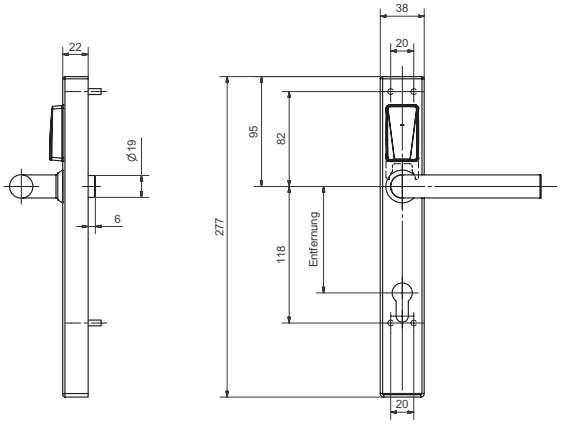

Produktprofil

Batteriebetriebener elektronischer Organisationsbeschlag für Rohrrahmen-Innentüren. Öffnen und Schliessen von Aussen erfolgt durch das berührungslose Lesen des RFID-Mediums.

Standardausführungen

- Für DIN links/rechts Türen
- Identifikation über RFID Mifare DESfire EV 1 (ISO 14443A)
- Programmierung mittels Medien und Wireless Access (868 MHZ)
- Aussendrücker gekoppelt, freilaufend

Lieferumfang

- E-Beschlag, Drücker für Aussenseite, Dorn- und Schraubenset
- Batteriepack
- Quickguide

80570 · 1 · 2 3 · 4 · 5 6 · 7 · 8 · 9

1 Speisung	2 Lochung Aus. 3 Lochung In.	4 Distanz	5 Drückerform	6 Vierkant	7 Oberfläche	8 Türstärke	9 Schutzrosetten
00 Lithium Batterie	**0** Blind	**00** Blind	**21** 53001 (5071) Memphis	**8** 8 mm	**00** Edelstahl matt	**01** 34 bis 43mm	**00 Keine/Blind**
	2 RZ	**55** 55 mm	**22** 53002 (5066) Savannah	**5** 8.5 mm	**11** Edelstahl poliert	**02** 44 bis 53mm	
	3 PZ	**70** 70 mm	**23** 53004 (5064) Oslo	**9** 9 mm	**22** Messing poliert	**03** 54 bis 63mm	
	4 PRZ	**72** 72 mm	**24** 53010 (5057) Thun		**33** Messing matt	**04** 64 bis 73mm	
		74 74 mm	**25** 53011 (5062) New Orleans		**44** Anti-Bakteriell	**05** 74 bis 83mm	
		78 78 mm	**26** 53013 (5098) Olten		**55** Schmiedeisenlook	**06** 84 bis 93mm	
		85 85 mm	**31** 53003 (5059) Oslo abgekr.		**99** spez Ausführung	**07** 94 bis 103mm	
		88 88 mm	**32** 53012 (5072) Memphis abgekr.			**08** 104 bis 113mm	
		90 90 mm	**33** 53009 (5066) Savannah abgekr.				
		92 92 mm	**34** 50935 (5038) Lugano				
		94 94 mm	**35** 50937 (5040) Merkur				
			99 spez Ausführung				

RZ: 74, 78, 90, 94 mm; PZ: 55, 70, 72, 78, 85, 88, 90, 92 mm; PRZ: 74, 78, 90, 94 mm

80580 E-Organisationsbeschlag

Public schmal - ES1 - mit Innenschild - 79/21.5/139 mm

CE | EN179 | EN1906 KL 3/4 | ES1/SK2 | M | IP54

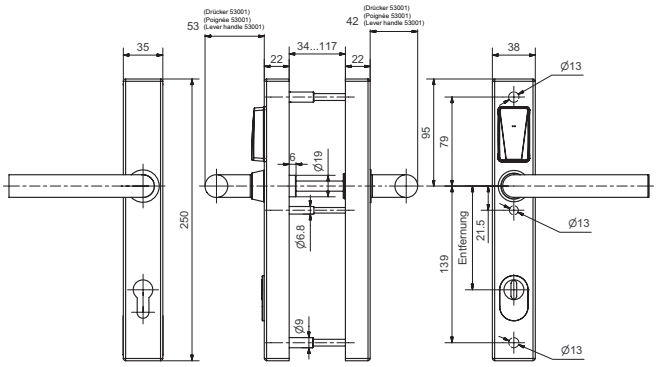

Produktprofil

Batteriebetriebener elektronischer Organisations-Schutzbeschlag ES1 für Rohrrahmentüren Aussen- und Innenbereich. Öffnen und Schliessen von aussen erfolgt durch das berührungslose Lesen des RFID-Mediums. Über den Innendrücker ist die Türöffnung jederzeit gewährleistet, EN179 mit geeignetem Türdrücker.

Standardausführungen

- Für DIN links/rechts Türen
- Identifikation über RFID Mifare DESfire EV 1 (ISO 14443A)
- Programmierung mittels Medien oder Wireless Access (868 MHZ)
- Aussendrücker gekuppelt, freilaufend

Lieferumfang

- E-Beschlag inkl. Innenschild, Drückerpaar
- Batteriepack
- Dorn- und Schraubenset
- Quickguide

80580 · 1 · 2 3 · 4 · 5 6 · 7 · 8 · 9

1 Speisung	2 Lochung Aus. 3 Lochung In.	4 Distanz	5 Drückerform	6 Vierkant	7 Oberfläche	8 Türstärke	9 Schutzrosetten
00 Lithium Batterie	**0** Blind	**00** Blind	**21** 53001 (5071) Memphis	**8** 8 mm	**00** Edelstahl matt	**01** 34 bis 43mm	**00** Keine/Blind
	2 RZ	**72** 72 mm	**22** 53002 (5066) Savannah	**5** 8.5 mm	**11** Edelstahl poliert	**02** 44 bis 53mm	**42** ES 1 ZA 19-28mm
	3 PZ	**74** 74 mm	**23** 53004 (5064) Oslo	**9** 9 mm	**22** Messing poliert	**03** 54 bis 63mm	
		78 78 mm	**24** 53010 (5057) Thun		**33** Messing matt	**04** 64 bis 73mm	
		88 88 mm	**25** 53011 (5062) New Orleans		**44** Anti-Bakteriell	**05** 74 bis 83mm	
		92 92 mm	**26** 53013 (5098) Olten		**55** Schmiedeisenlook	**06** 84 bis 93mm	
		94 94 mm	**31** 53003 (5059) Oslo abgekr.		**99** spez Ausführung	**07** 94 bis 103mm	
			32 53012 (5072) Memphis abgekr.			**08** 104 bis 113mm	
			33 53009 (5066) Savannah abgekr.				
			34 50935 (5038) Lugano				
			35 50937 (5040) Merkur				
			99 spez Ausführung				

RZ: 74, 78, 94 mm; PZ: 72, 78, 88, 92 mm

80585 E-Organisationsbeschlag

Public schmal - ES1 - mit Innenschild - 84/21.5/139 mm

CE | EN179 | EN1906 KL 3/4 | ES1/SK2 | M | IP54

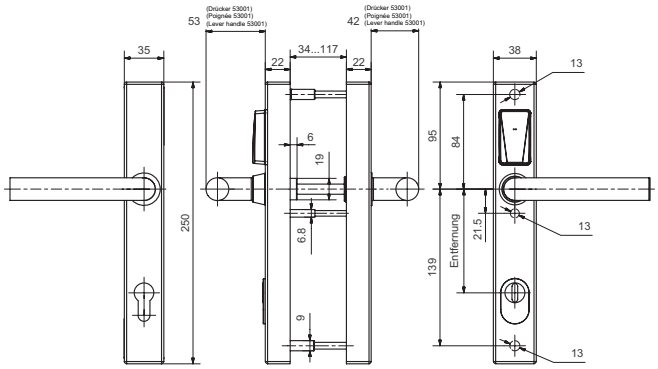

Produktprofil

Batteriebetriebener elektronischer Organisations-Schutzbeschlag ES1 für Rohrrahmentüren Aussen- und Innenbereich. Öffnen und Schliessen von aussen erfolgt durch das berührungslose Lesen des RFID-Mediums. Über den Innendrücker ist die Türöffnung jederzeit gewährleistet, EN179 mit geeignetem Türdrücker.

Standardausführungen

- Für DIN links/rechts Türen
- Identifikation über RFID Mifare DESfire EV 1 (ISO 14443A)
- Programmierung mittels Medien oder Wireless Access (868 MHZ)
- Aussendrücker gekoppelt, freilaufend

Lieferumfang

- E-Beschlag inkl. Innenschild, Drückerpaar
- Batteriepack
- Dorn- und Schraubenset
- Quickguide

80585 · 1 · 2 3 · 4 · 5 6 · 7 · 8 · 9

1 Speisung	2 Lochung Aus. 3 Lochung In.	4 Distanz	5 Drückerform	6 Vierkant	7 Oberfläche	8 Türstärke	9 Schutzrosetten
00 Lithium Batterie	**0** Blind	**00** Blind	**21** 53001 (5071) Memphis	**8** 8 mm	**00** Edelstahl matt	**01** 34 bis 43mm	**00** Keine/Blind
	2 RZ	**72** 72 mm	**22** 53002 (5066) Savannah	**5** 8.5 mm	**11** Edelstahl poliert	**02** 44 bis 53mm	**42** ES 1 ZA 19-28mm
	3 PZ	**74** 74 mm	**23** 53004 (5064) Oslo	**9** 9 mm	**22** Messing poliert	**03** 54 bis 63mm	
		78 78 mm	**24** 53010 (5057) Thun		**33** Messing matt	**04** 64 bis 73mm	
		88 88 mm	**25** 53011 (5062) New Orleans		**44** Anti-Bakteriell	**05** 74 bis 83mm	
		92 92 mm	**26** 53013 (5098) Olten		**55** Schmiedeisenlook	**06** 84 bis 93mm	
		94 94 mm	**31** 53003 (5059) Oslo abgekr.		**99** spez Ausführung	**07** 94 bis 103mm	
			32 53012 (5072) Memphis abgekr.			**08** 104 bis 113mm	
			33 53009 (5066) Savannah abgekr.				
			34 50935 (5038) Lugano				
			35 50937 (5040) Merkur				
			99 spez Ausführung				

RZ: 74, 78, 94 mm; PZ: 72, 78, 88, 92 mm

80586 E-Organisationsbeschlag

Public schmal - ES1 - mit Innenschild - 85/21.5/139 mm

CE | EN179 | EN1906 KL 3/4 | M | IP54

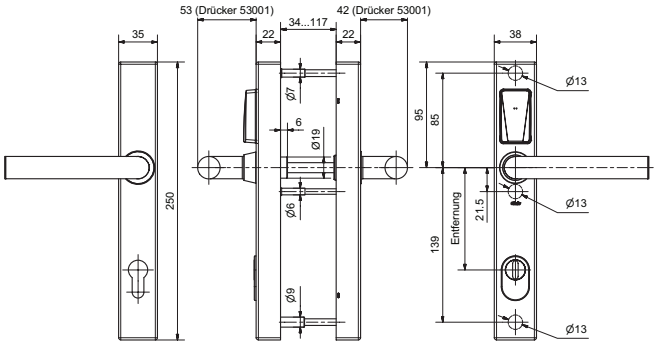

Produktprofil

Batteriebetriebener elektronischer Organisations-Schutzbeschlag «ES1» für Rohrrahmentüren Aussen- und Innenbereich. Öffnen und Schliessen von aussen erfolgt durch das berührungslose Lesen des RFID-Mediums. Über den Innendrücker ist die Türöffnung jederzeit gewährleistet, EN179 mit geeignetem Türdrücker.

Standardausführungen

- Für DIN links/rechts Türen
- Identifikation über RFID Mifare DESfire EV 1 (ISO 14443A)
- Programmierung mittels Medien oder Wireless Access (868 MHZ)
- Aussendrücker gekoppelt, freilaufend

Lieferumfang

- E-Beschlag inkl. Innenschild
- Drückerpaar
- Batteriepack
- Dorn- und Schraubenset
- Quickguide

80586 · 1 · 2 3 · 4 · 5 6 · 7 · 8 · 9

1 Speisung	2 Lochung Aus. 3 Lochung In.	4 Distanz	5 Drückerform	6 Vierkant	7 Oberfläche	8 Türstärke	9 Schutzrosetten
00 Lithium Batterie	**0** Blind	**72** 72 mm	**21** 53001 (5071) Memphis	**8** 8 mm	**00** Edelstahl matt	**01** 34 bis 43mm	**00** Keine/Blind
	2 RZ	**74** 74 mm	**22** 53002 (5066) Savannah	**5** 8.5 mm	**11** Edelstahl poliert	**02** 44 bis 53mm	**42** ES 1 ZA 19-28mm
	3 PZ	**92** 92 mm	**23** 53004 (5064) Oslo	**9** 9 mm	**22** Messing poliert	**03** 54 bis 63mm	
		94 94 mm	**24** 53010 (5057) Thun		**33** Messing matt	**04** 64 bis 73mm	
			25 53011 (5062) New Orleans		**44** Anti-Bakteriell	**05** 74 bis 83mm	
			26 53013 (5098) Olten		**55** Schmiedeisenlook	**06** 84 bis 93mm	
			31 53003 (5059) Oslo abgekr.		**99** spez Ausführung	**07** 94 bis 103mm	
			32 53012 (5072) Memphis abgekr.			**08** 104 bis 113mm	
			33 53009 (5066) Savannah abgekr.				
			34 50935 (5038) Lugano				
			35 50937 (5040) Merkur				
			99 spez Ausführung				

RZ: 74, 94 mm; PZ: 72, 92 mm

80587 E-Organisationsbeschlag

Public schmal - ES1 - mit Innenschild - 76/21.5/139 mm

CE | EN179 | EN1906 KL 3/4 | ES1/SK2 | M | IP54

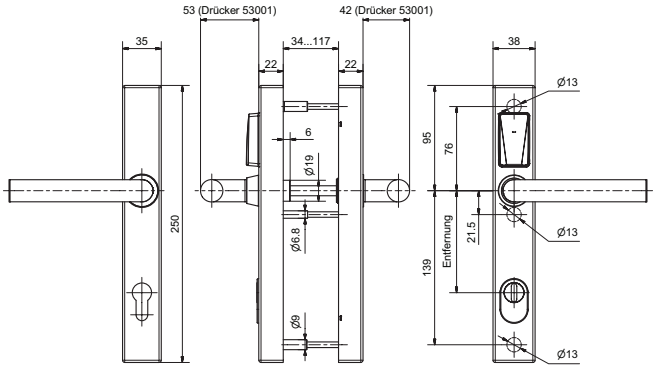

Produktprofil

Batteriebetriebener elektronischer Organisations-Schutzbeschlag ES1 für Rohrrahmentüren Aussen- und Innenbereich. Öffnen und Schliessen von aussen erfolgt durch das berührungslose Lesen des RFID-Mediums. Über den Innendrücker ist die Türöffnung jederzeit gewährleistet, EN179 mit geeignetem Türdrücker.

Standardausführungen

- Für DIN links/rechts Türen
- Identifikation über RFID Mifare DESfire EV 1 (ISO 14443A)
- Programmierung mittels Medien oder Wireless Access (868 MHZ)
- Aussendrücker gekuppelt, freilaufend

Lieferumfang

- E-Beschlag inkl. Innenschild
- Drückerpaar
- Batteriepack
- Dorn- und Schraubenset
- Quickguide

80587· 1 · 2 3 · 4 · 5 6 · 7 · 8 · 9

1 Speisung	2 Lochung Aus. 3 Lochung In.	4 Distanz	5 Drückerform	6 Vierkant	7 Oberfläche	8 Türstärke	9 Schutzrosetten
00 Lithium Batterie	**0** Blind	**72** 72 mm	**21** 53001 (5071) Memphis	**8** 8 mm	**00** Edelstahl matt	**01** 34 bis 43mm	**00** Keine/Blind
	2 RZ	**74** 74 mm	**22** 53002 (5066) Savannah	**5** 8.5 mm	**11** Edelstahl poliert	**02** 44 bis 53mm	**42** ES 1 ZA 19-28mm
	3 PZ	**92** 92 mm	**23** 53004 (5064) Oslo	**9** 9 mm	**22** Messing poliert	**03** 54 bis 63mm	
		94 94 mm	**24** 53010 (5057) Thun		**33** Messing matt	**04** 64 bis 73mm	
			25 53011 (5062) New Orleans		**44** Anti-Bakteriell	**05** 74 bis 83mm	
			26 53013 (5098) Olten		**55** Schmiedeisenlook	**06** 84 bis 93mm	
			31 53003 (5059) Oslo abgekr.		**99** spez Ausführung	**07** 94 bis 103mm	
			32 53012 (5072) Memphis abgekr.			**08** 104 bis 113mm	
			33 53009 (5066) Savannah abgekr.				
			34 50935 (5038) Lugano				
			35 50937 (5040) Merkur				
			99 spez Ausführung				

RZ: 74, 94 mm; PZ: 72, 92 mm

80590 E-Organisationsbeschlag

Public schmal - ES1 - für Panik-Stangen - 84/21.5/112 mm

CE | EN1125 | EN1906 KL 3/4 | ES1/SK2 | M | IP54

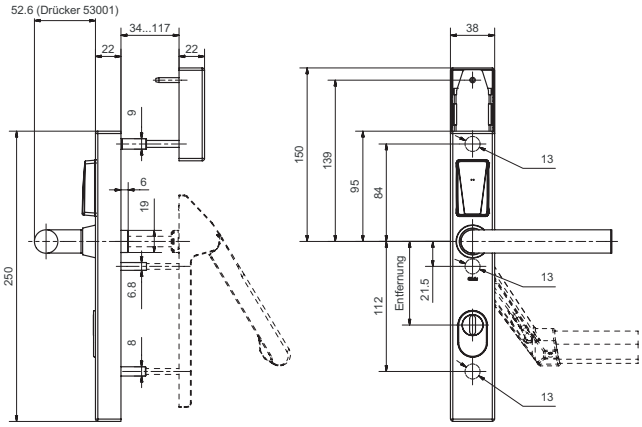

Produktprofil

Batteriebetriebener elektronischer Organisations-Schutzbeschlag ES1 für Rohrrahmentüren Aussen- und Innenbereich. Öffnen und Schliessen von aussen erfolgt durch das berührungslose Lesen des RFID-Mediums. Über die auf der Innenseite montierte Panik-Stange ist die Türöffnung jederzeit gewährleistet (Panikfunktion).

Standardausführungen

- Für DIN links/rechts Türen
- Identifikation über RFID Mifare DESfire EV 1 (ISO 14443A)
- Programmierung mittels Medien oder Wireless Access (868 MHZ)
- Aussendrücker gekuppelt, freilaufend

Lieferumfang

- E-Beschlag inkl. Batteriefach innen
- Drücker für Aussenseite
- Batteriepack
- Dorn- und Schraubenset
- Quickguide

80590 · 1 · 2 3 · 4 · 5 6 · 7 · 8 · 9

1 Speisung	2 Lochung Aus. 3 Lochung In.	4 Distanz	5 Drückerform	6 Vierkant	7 Oberfläche	8 Türstärke	9 Schutzrosetten
00 Lithium Batterie	**0** Blind	**72** 72 mm	**21** 53001 (5071) Memphis	**8** 8 mm	**00** Edelstahl matt	**01** 34 bis 43mm	**00** Keine/Blind
	2 RZ	**78** 78 mm	**22** 53002 (5066) Savannah	**5** 8.5 mm	**11** Edelstahl poliert	**02** 44 bis 53mm	**42** ES 1 ZA 19-28mm
	3 PZ		**23** 53004 (5064) Oslo	**9** 9 mm	**22** Messing poliert	**03** 54 bis 63mm	
			24 53010 (5057) Thun		**33** Messing matt	**04** 64 bis 73mm	
			25 53011 (5062) New Orleans		**44** Anti-Bakteriell	**05** 74 bis 83mm	
			26 53013 (5098) Olten		**55** Schmiedeisenlook	**06** 84 bis 93mm	
			31 53003 (5059) Oslo abgekr.		**99** spez Ausführung	**07** 94 bis 103mm	
			32 53012 (5072) Memphis abgekr.			**08** 104 bis 113mm	
			33 53009 (5066) Savannah abgekr.				
			34 50935 (5038) Lugano				
			35 50937 (5040) Merkur				
			99 spez Ausführung				

RZ: 78 mm; PZ: 72 mm

80593 E-Organisationsbeschlag

Public schmal - ES1 - für Panik-Stangen - 84/21.5/135 mm

CE | EN1125 | EN1906 KL 3/4 | ES1/SK2 | M | IP54

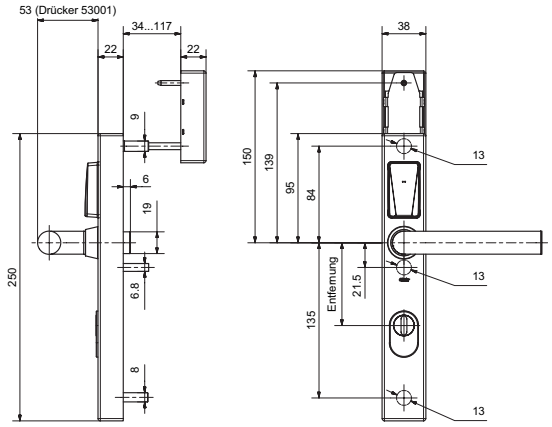

Produktprofil

Batteriebetriebener elektronischer Organisations-Schutzbeschlag ES1 für Rohrrahmentüren Aussen- und Innenbereich. Öffnen und Schliessen von aussen erfolgt durch das berührungslose Lesen des RFID-Mediums. Über die auf der Innenseite montierte Panik-Stange ist die Türöffnung jederzeit gewährleistet (Panikfunktion).

Standardausführungen

- Für DIN links/rechts Türen
- Identifikation über RFID Mifare DESfire EV 1 (ISO 14443A)
- Programmierung mittels Medien oder Wireless Access (868 MHZ)
- Aussendrücker gekuppelt, freilaufend

Lieferumfang

- E-Beschlag inkl. Batteriefach innen
- Drücker für Aussenseite
- Batteriepack
- Dorn- und Schraubenset
- Quickguide

80593· 1 · 2 3 · 4 · 5 6 · 7 · 8 · 9

1 Speisung	2 Lochung Aus. 3 Lochung In.	4 Distanz	5 Drückerform	6 Vierkant	7 Oberfläche	8 Türstärke	9 Schutzrosetten
00 Lithium Batterie	**0** Blind	**72** 72 mm	**21** 53001 (5071) Memphis	**8** 8 mm	**00** Edelstahl matt	**01** 34 bis 43mm	**00** Keine/Blind
	2 RZ	**74** 74 mm	**22** 53002 (5066) Savannah	**5** 8.5 mm	**11** Edelstahl poliert	**02** 44 bis 53mm	**42** ES 1 ZA 19-28mm
	3 PZ	**78** 78 mm	**23** 53004 (5064) Oslo	**9** 9 mm	**22** Messing poliert	**03** 54 bis 63mm	
		92 92 mm	**24** 53010 (5057) Thun		**33** Messing matt	**04** 64 bis 73mm	
		94 94 mm	**25** 53011 (5062) New Orleans		**44** Anti-Bakteriell	**05** 74 bis 83mm	
			26 53013 (5098) Olten		**55** Schmiedeisenlook	**06** 84 bis 93mm	
			31 53003 (5059) Oslo abgekr.		**99** spez Ausführung	**07** 94 bis 103mm	
			32 53012 (5072) Memphis abgekr.			**08** 104 bis 113mm	
			33 53009 (5066) Savannah abgekr.				
			34 50935 (5038) Lugano				
			35 50937 (5040) Merkur				
			99 spez Ausführung				

RZ: 74, 78, 94 mm; PZ: 72, 78, 92 mm

80596 E-Organisationsbeschlag

Public schmal - ES1 - für Panik-Stangen - 84/21.5/139 mm

CE | EN1125 | EN1906 KL 3/4 | ES1/SK2 | M | IP54

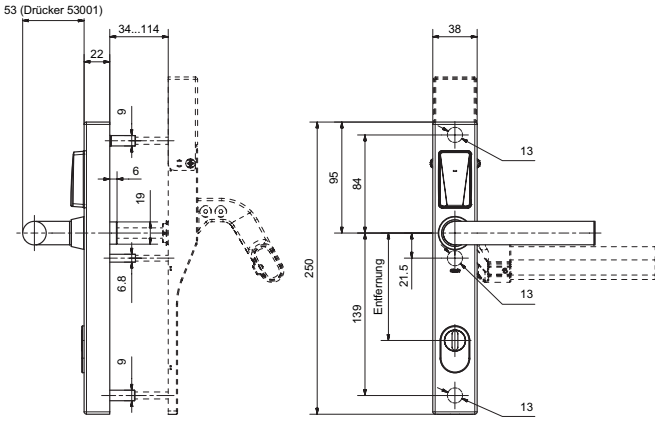

Produktprofil

Batteriebetriebener elektronischer Organisations-Schutzbeschlag ES1 für Rohrrahmentüren Aussen- und Innenbereich. Öffnen und Schliessen von aussen erfolgt durch das berührungslose Lesen des RFID-Mediums. Über die auf der Innenseite montierte Panik-Stange ist die Türöffnung jederzeit gewährleistet (Panikfunktion).

Standardausführungen

- Für DIN links/rechts Türen
- Identifikation über RFID Mifare DESfire EV 1 (ISO 14443A)
- Programmierung mittels Medien oder Wireless Access (868 MHZ)
- Aussendrücker gekuppelt, freilaufend

Lieferumfang

- E-Beschlag inkl. Batteriefach innen
- Drücker für Aussenseite
- Batteriepack
- Dorn- und Schraubenset
- Quickguide

80596 · 1 · 2 3 · 4 · 5 6 · 7 · 8 · 9

1 Speisung	2 Lochung Aus. 3 Lochung In.	4 Distanz	5 Drückerform	6 Vierkant	7 Oberfläche	8 Türstärke	9 Schutzrosetten
00 Lithium Batterie	**0** Blind	**72** 72 mm	**21** 53001 (5071) Memphis	**8** 8 mm	**00** Edelstahl matt	**01** 34 bis 43mm	**00** Keine/Blind
	2 RZ	**74** 74 mm	**22** 53002 (5066) Savannah	**5** 8.5 mm	**11** Edelstahl poliert	**02** 44 bis 53mm	**42** ES 1 ZA 19-28mm
	3 PZ	**78** 78 mm	**23** 53004 (5064) Oslo	**9** 9 mm	**22** Messing poliert	**03** 54 bis 63mm	
		88 88 mm	**24** 53010 (5057) Thun		**33** Messing matt	**04** 64 bis 73mm	
		92 92 mm	**25** 53011 (5062) New Orleans		**44** Anti-Bakteriell	**05** 74 bis 83mm	
		94 94 mm	**26** 53013 (5098) Olten		**55** Schmiedeisenlook	**06** 84 bis 93mm	
			31 53003 (5059) Oslo abgekr.		**99** spez Ausführung	**07** 94 bis 103mm	
			32 53012 (5072) Memphis abgekr.			**08** 104 bis 113mm	
			33 53009 (5066) Savannah abgekr.				
			34 50935 (5038) Lugano				
			35 50937 (5040) Merkur				
			99 spez Ausführung				

RZ: 74, 78, 94 mm; PZ: 72, 78, 88, 92 mm

E-Leser

82200 E-Leser RFID/Code Batterie

Aufputz/Unterputz für den Innenbereich

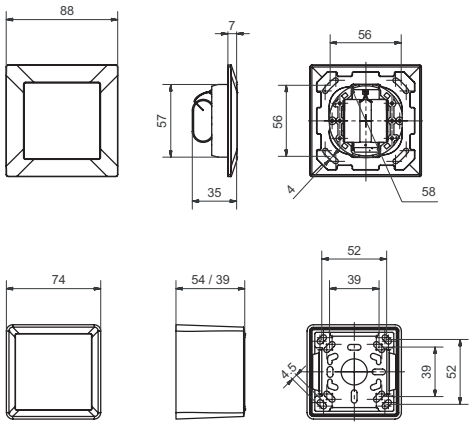

Produktprofil

RFID/Code Leser für Innenanwendungen.
Die E-Leser sind im formschönen Feller EDIZIOdue (IP-40) erhältlich und lassen sich mit allen Schaltern, Steckdosen und Rahmen aus dem Feller Sortiment kombinieren.

Standardausführungen

- Identifikation über RFID Mifare DESfire EV 1 (ISO 14443A) und Code
- Kommunikation Glutz Wireless Access (868 MHz)
- Design Feller IP-40
- Aufputz 1-teilig, Grösse 74 x 74 mm, 39/54 mm hoch
- Unterputz 1-teilig, Grösse 88 x 88 mm (Kunstoff), 94 x 94 mm (andere Materialien)
- Batteriebetrieb

Lieferumfang

- E-Leser
- Batteriepack
- Quickguide

82200 · 1 · 2 · 3 · 4

1 Speisung	2 AP-Gehäuse	3 UP Rahmen	4 Front
00 Lithium Batterie	**60** Schwarz IP 40 (54mm)	**00** Kein UP Rahmen	**60** Schwarz IP 40
	61 Weiss IP 40 (54mm)	**60** Kunststoff schwarz IP 40	**61** Weiss IP 40
	30 Schwarz IP 40 (39mm)	**61** Kunststoff weiss IP 40	
	31 Weiss IP 40 (39mm)	**70** Edelstahl geschliffen IP 40	
	00 Kein AP Gehäuse	**71** Edelstahl poliert IP 40	
		82 Schwarzgold poliert IP 40	
		81 Aluminium weiss IP 40	
		90 Glas weiss IP 40	

82200 E-Leser RFID/Code Remote

Aufputz/Unterputz für den Innenbereich

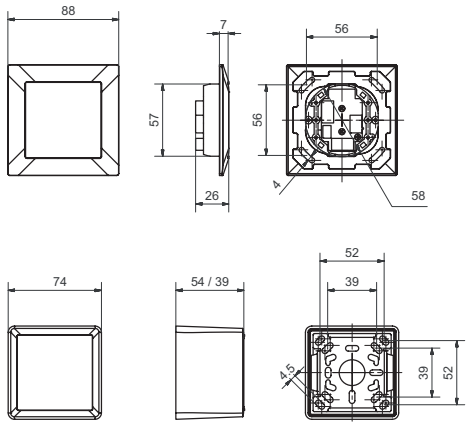

Produktprofil

RFID/Code Leser für Innenanwendungen.
Die E-Leser sind im formschönen Feller EDIZIOdue (IP-40) erhältlich und lassen sich mit allen Schaltern, Steckdosen und Rahmen aus dem Feller Sortiment kombinieren.

Standardausführungen

- Identifikation über RFID Mifare DESfire EV 1 (ISO 14443A) und Code
- Kommunikation Glutz Wireless Access (868 MHz) oder RS485 Bus
- Design Feller IP-40
- Aufputz 1-teilig, Grösse 74 x 74 mm, 39/54 mm hoch
- Unterputz 1-teilig, Grösse 88 x 88 mm (Kunststoff), 94 x 94 mm (andere Materialien)
- Netzbetrieb (12-24VDC), Stromaufnahme: max. 150mA bei 12V, max. 75mA bei 24V
- 2 Relais-Wechselkontakte, potentialfrei, 0-30 V max. 1 A
- 2 Eingänge, galvanisch getrennt, 5-27 V DC

Lieferumfang

- E-Leser
- Quickguide/Anschlussschema

Wichtiger Hinweis

E-Leser nur mit geregeltem Gleichstrom betreiben!

82200 · 1 · 2 · 3 · 4

1 Speisung	2 AP-Gehäuse	3 UP Rahmen	4 Front
11 Externe, Bus	**60** Schwarz IP 40 (54mm)	**00** Kein UP Rahmen	**60** Schwarz IP 40
	61 Weiss IP 40 (54mm)	**60** Kunststoff schwarz IP 40	**61** Weiss IP 40
	30 Schwarz IP 40 (39mm)	**61** Kunststoff weiss IP 40	
	31 Weiss IP 40 (39mm)	**70** Edelstahl geschliffen IP 40	
	00 Kein AP Gehäuse	**71** Edelstahl poliert IP 40	
		82 Schwarzgold poliert IP 40	
		81 Aluminium weiss IP 40	
		90 Glas weiss IP 40	

82210 E-Leser RFID Batterie

Aufputz/Unterputz für den Innenbereich

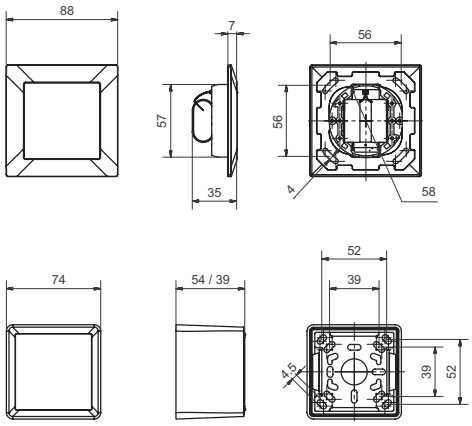

Produktprofil

RFID Leser für Innenanwendungen.
Die E-Leser sind im formschönen Feller EDIZIOdue (IP-40) erhältlich und lassen sich mit allen Schaltern, Steckdosen und Rahmen aus dem Feller Sortiment kombinieren.

Lieferumfang

- E-Leser
- Batteriepack
- Quickguide

Standardausführungen

- Identifikation über RFID Mifare DESfire EV 1 (ISO 14443A)
- Kommunikation Glutz Wireless Access (868 MHz)
- Design Feller IP-40
- Aufputz 1-teilig, Grösse 74 x 74 mm, 39/54 mm hoch
- Unterputz 1-teilig, Grösse 88 x 88 mm (Kunstoff), 94 x 94 mm (andere Materialien)
- Batteriebetrieb

82210 · 1 · 2 · 3 · 4

1 Speisung	2 AP-Gehäuse	3 UP Rahmen	4 Front
00 Lithium Batterie	**60** Schwarz IP 40 (54mm)	**00** Kein UP Rahmen	**60** Schwarz IP 40
	61 Weiss IP 40 (54mm)	**60** Kunststoff schwarz IP 40	**61** Weiss IP 40
	30 Schwarz IP 40 (39mm)	**61** Kunststoff weiss IP 40	
	31 Weiss IP 40 (39mm)	**70** Edelstahl geschliffen IP 40	
	00 Kein AP Gehäuse	**71** Edelstahl poliert IP 40	
		82 Schwarzgold poliert IP 40	
		81 Aluminium weiss IP 40	
		90 Glas weiss IP 40	

82210 E-Leser RFID Remote

Aufputz/Unterputz für den Innenbereich

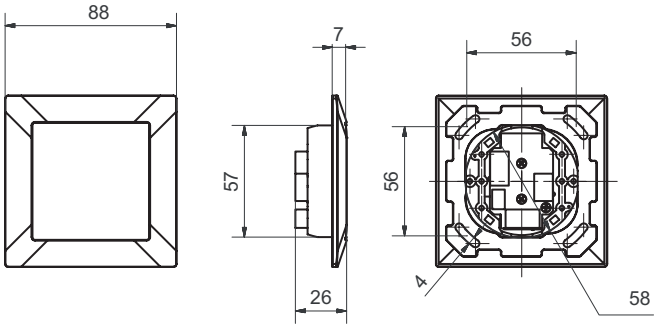

Produktprofil

RFID Leser für Innenanwendungen.
Die E-Leser sind im formschönen Feller EDIZIOdue (IP-40) erhältlich und lassen sich mit allen Schaltern, Steckdosen und Rahmen aus dem Feller Sortiment kombinieren.

Standardausführungen

- Identifikation über RFID Mifare DESfire EV 1 (ISO 14443A)
- Kommunikation Glutz Wireless Access (868 MHz)
- Design Feller IP-40
- Aufputz 1-teilig, Grösse 74 x 74 mm, 39/54 mm hoch
- Unterputz 1-teilig, Grösse 88 x 88 mm (Kunstoff), 94 x 94 mm (andere Materialien)
- Netzbetrieb (12-24VDC), Stromaufnahme: max. 150mA bei 12V, max. 75mA bei 24V
- 2 Relais-Wechselkontakte, potentialfrei, 0-30 V max. 1 A
- 2 Eingänge, galvanisch getrennt, 5-27 V DC

Lieferumfang

- E-Leser
- Quickguide

Wichtiger Hinweis

E-Leser nur mit geregeltem Gleichstrom betreiben!

82210· 1 · 2 · 3 · 4

1 Speisung	2 AP-Gehäuse	3 UP Rahmen	4 Front
11 Externe, Bus	**60** Schwarz IP 40 (54mm)	**00** Kein UP Rahmen	**60** Schwarz IP 40
	61 Weiss IP 40 (54mm)	**60** Kunststoff schwarz IP 40	**61** Weiss IP 40
	30 Schwarz IP 40 (39mm)	**61** Kunststoff weiss IP 40	
	31 Weiss IP 40 (39mm)	**70** Edelstahl geschliffen IP 40	
	00 Kein AP Gehäuse	**71** Edelstahl poliert IP 40	
		82 Schwarzgold poliert IP 40	
		81 Aluminium weiss IP 40	
		90 Glas weiss IP 40	

82400 E-Leser RFID/Code Batterie

Aufputz/Unterputz für den Aussenbereich

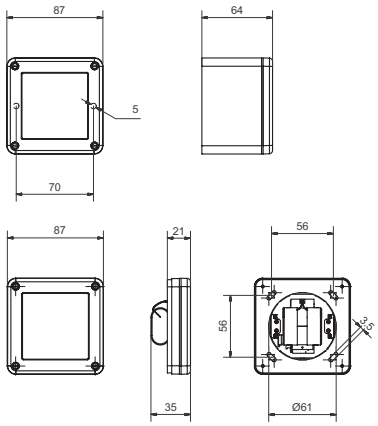

Produktprofil

RFID/Code Leser für Aussenanwendungen. Die E-Leser sind im Feller (IP-55) Design erhältlich.

Standardausführungen

- Identifikation über RFID Mifare DESfire EV 1 (ISO 14443A) und Code
- Kommunikation Glutz Wireless Access (868 MHz)
- Design Feller IP-55
- Aufputz/Unterputz 1-teilig
- Grösse 87 x 87 mm
- Batteriebetrieb

Lieferumfang

- E-Leser
- Batteriepack
- Quickguide

82400 · ① · ② · ③ · ④

① Speisung	② AP-Gehäuse	③ UP Rahmen	④ Front
00 Lithium Batterie	**10** Schwarz IP 55	**00** Kein UP Rahmen	**10** Schwarz IP 55
	11 Weiss IP 55	**90** Glas weiss IP 40	**11** Weiss IP 55
	00 Kein AP Gehäuse	**10** Schwarz IP 55	

82400 E-Leser RFID/Code Remote

Aufputz/Unterputz für den Aussenbereich

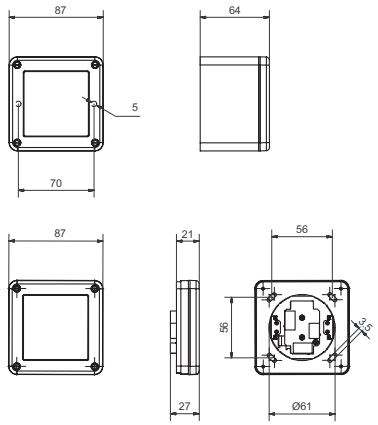

Produktprofil

RFID/Code Leser für Aussenanwendungen. Die E-Leser sind im Feller (IP-55) Design erhältlich.

Standardausführungen

- Identifikation über RFID Mifare DESfire EV 1 (ISO 14443A) und Code
- Kommunikation Glutz Wireless Access (868 MHz) oder RS485 Bus
- Design Feller IP-55
- Aufputz/Unterputz 1-teilig
- Grösse 87 x 87 mm
- Netzbetrieb (12-24VDC), Stromaufnahme: max. 150mA bei 12V, max. 75mA bei 24V
- 2 Relais-Wechselkontakte, potentialfrei, 0-30 V max. 1 A
- 2 Eingänge, galvanisch getrennt, 5-27 V DC

Lieferumfang

- E-Leser
- Quickguide

82400 · 1 · 2 · 3 · 4

1 Speisung	2 AP-Gehäuse	3 UP Rahmen	4 Front
11 Externe, Bus	**10** Schwarz IP 55	**00** Kein UP Rahmen	**10** Schwarz IP 55
	11 Weiss IP 55	**10** Schwarz IP 55	**11** Weiss IP 55
	00 Kein AP Gehäuse	**11** weiss IP 55	

82410 E-Leser RFID Batterie

Aufputz/Unterputz für den Aussenbereich

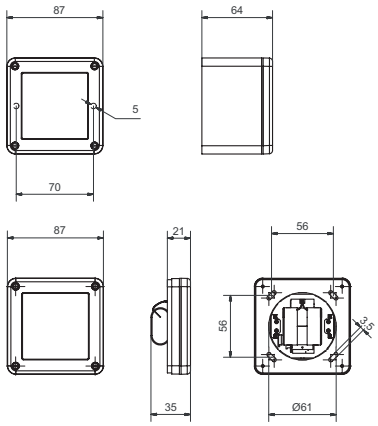

Produktprofil

RFID Leser für Aussenanwendungen. Die E-Leser sind im Feller (IP-55) Design erhältlich.

Standardausführungen

- Identifikation über RFID Mifare DESfire EV 1 (ISO 14443A)
- Kommunikation Glutz Wireless Access (868 MHz)
- Design Feller IP-55
- Aufputz/Unterputz 1-teilig
- Grösse 87 x 87 mm
- Batteriebetrieb

Lieferumfang

- E-Leser
- Batteriepack
- Quickguide

82410 · 1 · 2 · 3 · 4

1 Speisung	2 AP-Gehäuse	3 UP Rahmen	4 Front
00 Lithium Batterie	**10** Schwarz IP 55	**00** Kein UP Rahmen	**10** Schwarz IP 55
	11 Weiss IP 55	**10** Schwarz IP 55	**11** Weiss IP 55
	00 Kein AP Gehäuse	**11** weiss IP 55	

82410 E-Leser RFID Remote

Aufputz/Unterputz für den Aussenbereich

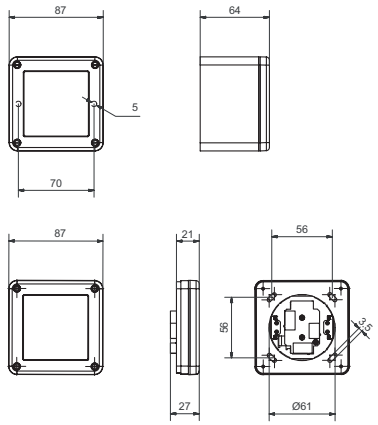

Produktprofil

RFID Leser für Aussenanwendungen.
Die E-Leser sind im Feller (IP-55) Design erhältlich.

Lieferumfang

- E-Leser
- Quickguide

Standardausführungen

- Identifikation über RFID Mifare DESfire EV 1 (ISO 14443A)
- Kommunikation Glutz Wireless Access (868 MHz) oder RS485 Bus
- Design Feller IP-55
- Aufputz/Unterputz 1-teilig
- Grösse 87 x 87 mm
- Netzbetrieb (12-24VDC), Stromaufnahme: max. 150mA bei 12V, max. 75mA bei 24V
- 2 Relais-Wechselkontakte, potentialfrei, 0-30 V max. 1 A
- 2 Eingänge, galvanisch getrennt, 5-27 V DC

82410 · ① · ② · ③ · ④

① Speisung	② AP-Gehäuse	③ UP Rahmen	④ Front
11 Externe, Bus	**10** Schwarz IP 55	**00** Kein UP Rahmen	**10** Schwarz IP 55
	11 Weiss IP 55	**10** Schwarz IP 55	**11** Weiss IP 55
	00 Kein AP Gehäuse	**11** weiss IP 55	

82550 E-Securebox

Produktprofil

Wertbehältnis mit eAccess-RFID-Code-Leser, batteriebetrieben.
Die Standardlösung ermöglicht einen zeitlich begrenzten, individuell programmierbaren Zutritt.
Öffnen und Schliessen von aussen erfolgt durch das berührungslose Lesen des Mediums wie Schlüsselanhänger, Chipkarte oder durch Eingabe eines Pincodes.
Zur Notöffnung steht ein mechanischer Schlüssel zur Verfügung.

Standardausführungen

- Identifikation über RFID Mifare DESfire EV 1 (ISO 14443A) oder Pincode
- Programmierung mittels Medien oder Wireless Access (868 MHZ)
- Gehäuse-Aufbau: Einwandig
- Tür-Aufbau: Einwandig, Türblatt 4 mm
- Tür-Verriegelung: Einseitig
- Verschlussbolzen: 15 mm stark
- Türscharniere: Innenliegend
- Verankerungslöcher: 4 x Rückwand, 4 x Boden
- Lackierung: Dunkelgrau
- Elektronikschloss, 17 mm vorstehend, Batterien inbegriffen, mech. Notöffnungsschloss mit 2 Schlüsseln

Optionen

- 82550.200: 200 x 310 x 200 (H x B x T)
- 82550.225: 250 x 350 x 250 (H x B x T)
- 82550.250: 250 x 450 x 365 (H x B x T)
- 82550.380: 380 x 350 x 360 (H x B x T)
- 82550.520: 520 x 350 x 360 (H x B x T)

Lieferumfang

- Securebox
- 2 x Notschlüssel
- 4 x AA-Batterien
- Quickguide

82551.365 E-Keycase

Produktprofil

Schlüsselkasten mit eAccess-RFID-Code-Leser, batteriebetrieben. Die Standardlösung ermöglicht einen zeitlich begrenzten, individuell programmierbaren Zutritt.
Öffnen und Schliessen von aussen erfolgt durch das berührungslose Lesen des Mediums wie Schlüsselanhänger, Chipkarte oder durch Eingabe eines Pincodes.
Zur Notöffnung steht ein mechanischer Schlüssel zur Verfügung.

Standardausführungen

- Identifikation über RFID Mifare DESfire EV 1 (ISO 14443A) oder Pincode
- Programmierung mittels Medien oder Wireless Access (868 MHZ)
- Dimensionen: 365 x 300 x 100 (B x H x T)
- Gehäuse-Aufbau: Einwandig
- Tür-Aufbau: Einwandig, Türblatt 4 mm
- Tür-Verriegelung: Einseitig
- Verschlussbolzen: 15 mm stark
- Türscharniere: Innenliegend
- Verankerungslöcher: 4 x Rückwand
- Lackierung: Dunkelgrau
- Elektronikschloss, 17 mm vorstehend, Batterien inbegriffen, mech. Notöffnungsschloss mit 2 Schlüsseln
- Halterung für 21 Schlüssel
- Seitliche Einwurföffnung für Schlüssel

Lieferumfang

- Keycase
- 2 x Notschlüssel
- 4 x AA-Batterien
- Quickguide

82500 E-Locker 13

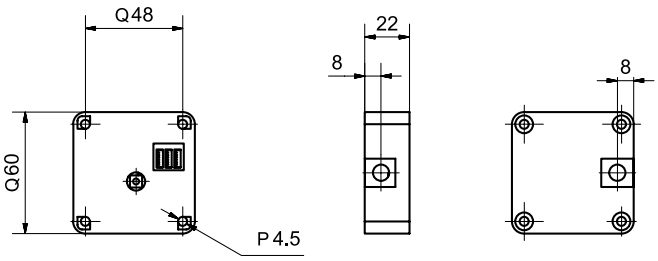

Produktprofil

Elektronisches batteriebetriebenes Möbelschloss mit integrierter Zutrittskontrolle für 50 Medien. Zum Verschliessen von Möbeltüren/Drehtüren, Schubladen, Schiebetüren, Vitrinen etc. Zum Öffnen werden RFID-Karten und Schlüsselanhänger verwendet, Lesereichweite bis zu 16mm.

Standardausführungen

- Batteriebetriebenes Möbelschloss
- Identifikation über RFID (ISO 14443A) Mifare und NFC
- Montage auf Holz
- Lesedistanz
- Glutz- oder Fremdzutrittskarte bis zu 16 mm
- Bankomat- ,Kreditkarte (NFC) bis zu 10 mm
- Glutz G-Line Clip oder Fremdschlüsselanhänger zwischen 5 und 10 mm
- Abmessungen: 60 x 60 x 22 mm
- Lochabstand: 48mm
- Maximaler Gegendruck: 2.5 kg
- Bruchlast: 120 kg
- Gehäuse: schwarzer Kunststoff
- Temperaturbereich: 2 – 40° C
- Nur für Innenräume
- Batterielebensdauer 20‘000 Zyklen / 2 Jahre

Optionen

- Funktion: Fitnessstudio
- Funktion: Alarm
- Zubehör Schliessteil

Lieferumfang

- 1 x E-Locker 13
- 1 x Lithium Batterie 3V
- 1 x Kleber mit RFID-Symbol zur äusseren Positionsanzeige

Wichtiger Hinweis

Ausschliesslich Kartenprogrammierung

82505 E-Locker 13

mit externer Antenne

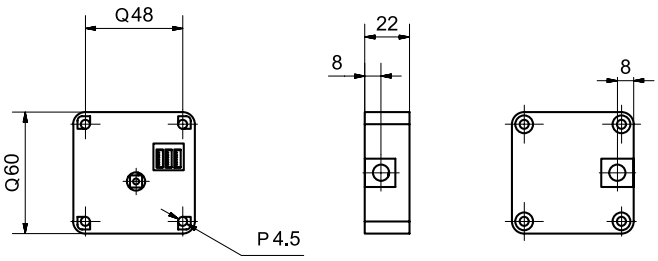

Produktprofil

Elektronisches batteriebetriebenes Möbelschloss mit integrierter Zutrittskontrolle für 50 Medien. Zum Verschliessen von Möbeltüren/Drehtüren, Schubladen, Schiebetüren, Vitrinen etc.Zum Öffnen werden RFID-Karten und Schlüsselanhänger verwendet, Lesereichweite bis zum 16mm.

Standardausführungen

- Batteriebetriebenes Möbelschloss mit externer Antenne
- Identifikation über RFID (ISO 14443A) Mifare und NFC
- Montage auf Holz oder in Metallschränken (mit Metallkit)
- Lesedistanz
- Glutz- oder Fremdzutrittskarte bis zu 16 mm
- Bankomat-, Kreditkarte (NFC) bis zu 10 mm
- Glutz G-Line Clip oder Fremdschlüsselanhänger zwischen 5 und 10 mm
- Abmessungen: 60 x 60 x 22 mm
- Lochabstand: 48mm
- Maximaler Gegendruck: 2.5 kg
- Bruchlast: 120 kg
- Gehäuse: schwarzer Kunststoff
- Temperaturbereich: 2 – 40° C
- Nur für Innenräume
- Batterielebensdauer 20‘000 Zyklen / 2 Jahre

Optionen

- Funktion: Fitnessstudio
- Funktion: Alarm
- Zubehör Schliessteil

Lieferumfang

- 1 x E-Locker 13
- 1 x Lithium Batterie 3V
- 1 x Kleber mit RFID-Symbol zur äusseren Positionsanzeige

Wichtiger Hinweis

Ausschliesslich Kartenprogrammierung

82510 Winkel-Schliessteil

zu E-Locker 13

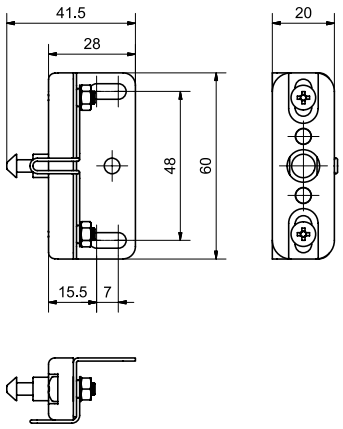

Produktprofil

Ausgerüstet mit einem 3D Montagewinkel und einer Feder bietet dieses Schliessteil maximalen Komfort bei der Montage.
Die Einbau-Toleranzen liegen bei 6 mm und die Feder dient zum Aufdrücken einer Türe.
Auf der Holz-Seite befindet sich zusätzlich ein Loch zum Fixieren der endgültigen Position und als Verstellschutz.

Standardausführungen

- Aufdruckfeder
- Toleranz des Zapfens: +/- 3mm
- Montage auf Holz
- Sollbruchstelle: 35 kg
- Gehäuse: Schwarz, Zinkdruckguss

Optionen

- 82511 Mini-Schliessteil
- 82512 Frontal-Schliessteil

82511 Mini-Schliessteil

zu E-Locker 13

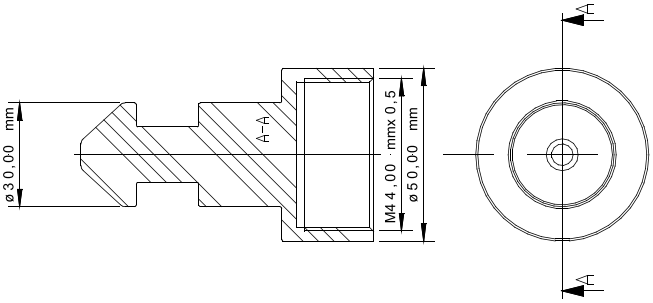

Produktprofil

Kleinste Abmessungen, edle Oberfläche
Einfach zu fixieren, inkl. Schraube
Anwendung: Vitrinen, Schiebetüren

Standardausführungen

- Toleranz des Zapfens: +/- 1mm
- Ohne Sollbruchstelle
- Material: Messing, Nickel Oberfläche

Optionen

- 82510 Winkel-Schliessteil
- 82512 Frontal-Schliessteil

82512 Frontal-Schliessteil

zu E-Locker 13

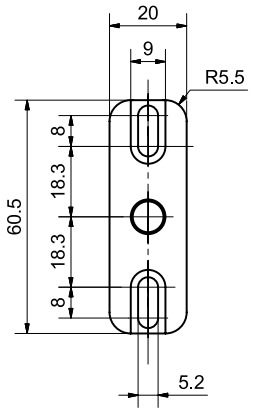

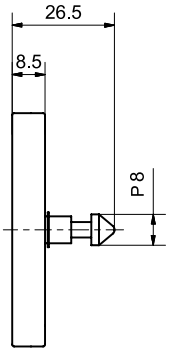

Produktprofil

Frontal-Schliessteil zur Montage an Schiebetüren

Standardausführungen

- Toleranz des Zapfens: +/- 3mm
- Montage auf Holz
- Sollbruchstelle: 35 kg
- Gehäuse: Schwarz, Zinkdruckguss

Optionen

- 82510 Winkel-Schliessteil
- 82511 Mini-Schliessteil

82513 Metallkit

zu E-Locker 13

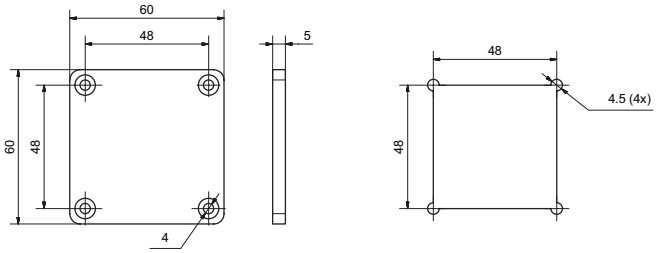

Produktprofil

Einbaukit für Metallschränke zu E-Locker 13
Für die Montage in Metallschränken muss eine entsprechende Öffnung ausgeschnitten werden

Lieferumfang

- Frontrahmen
- 4 x Befestigungsschrauben
- Abdeckkleber

82530 E-Locker Mini 3V

Produktprofil
Kleinste Abmessungen, robuster innenliegender Motor, vernickelte Oberfläche.
Anwendung:
Wohnmobil / Yachten
Vitrinen / Schubladen
Spinde
Schiebetüren
Innentüren

Standardausführungen
- Ansteuerung mit 3 V
- Gehäuse: Zamak, vernickelt
- Ansteuerung:
  +3V DC Auf (braun)
  +3V DC Zu (schwarz)
  0V GND (blau)
- 1.5m Kabel

Optionen
- 82531 E-Locker Mini 12V

82531 E-Locker Mini 12V

Produktprofil

Kleinste Abmessungen, robuster innenliegender Motor, vernickelte Oberfläche.
Anwendung:
Wohnmobil / Yachten
Vitrinen / Schubladen
Spinde
Schiebetüren
Innentüren

Standardausführungen

- Ansteuerung mit 12 V
- Gehäuse: Zamak, vernickelt
- Ansteuerung:
  +10-15V DC Auf (braun)
  +10-15V DC Zu (schwarz)
  0V GND (blau)
- 1.5m Kabel

Optionen

- 82530 E-Locker Mini 3V

82541 RFID-Booster

zu E-Locker 13

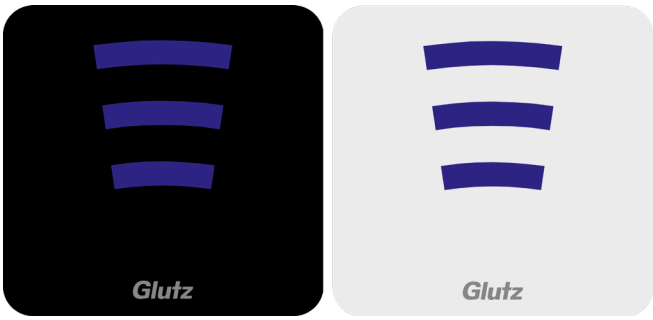

Produktprofil

RFID-Booster zu E-Locker 13 (82500, 82501)
Selbstklebend Etikette zur Montage auf Schranktüren etc.
Verstärkt das RFID-Signal des E-Locker 13, so dass Türstärken bis zu 17mm möglich sind.
Anwendung nur auf Kunststoff oder Holzoberflächen

Standardausführungen

- Farbe: Weiss oder Schwarz
- Grösse: 35 x 35 mm, Dicke: 1mm

Wichtiger Hinweis

Lesedistanz kann je nach Konstruktion variieren
RFID Booster muss mittig direkt (Abstand 1 bis max. 17mm) vor dem E-Locker 13 montiert werden

Kommunikationsgeräte

82610 E/A-Modul 2R2I

für Innenanwendung

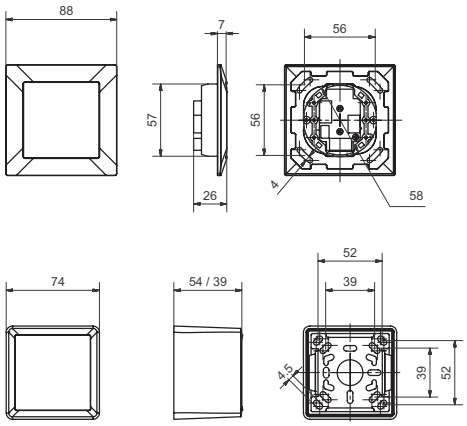

Produktprofil

E/A-Modul, Feller EDIZIOdue (IP 40) für Innenanwendung.
Das E/A Modul dient als abgesetzte Auswerteinheit für den Einsatz mit E-Lesern oder E-Beschlägen.
Die E/A Module sind im formschönen Feller EDIZIOdue (IP 40) erhältlich und lassen sich mit allen Schaltern, Steckdosen und Rahmen aus dem Feller Sortiment kombinieren.

Standardausführungen

- Design Feller EDIZIOdue IP 40
- Kommunikation Glutz Wireless Access (868 MHz) oder RS485 Bus
- Unterputz Rahmen / AP Gehäuse 39/54 mm hoch, weiss /schwarz
- Netzbetrieb (12-24VDC), Stromaufnahme: max. 150mA bei 12V, max. 75mA bei 24V
- 2 Relais-Wechselkontakte, potentialfrei, 0-30 V max. 1 A
- 2 Eingänge, galvanisch getrennt, 5-27 V DC

Lieferumfang

- E/A-Modul
- Quickguide

Wichtiger Hinweis

E/A-Modul nur mit geregeltem Gleichstrom betreiben.

82610 · ① · ② ③ · ④

① Speisung	② AP-Gehäuse	③ UP Rahmen	④ Front
11 Externe, Bus	**60** Schwarz IP 40 (54mm)	**00** Kein UP Rahmen	**60** Schwarz IP 40
	61 Weiss IP 40 (54mm)	**60** Kunststoff schwarz IP 40	**61** Weiss IP 40
	30 Schwarz IP 40 (39mm)	**61** Kunststoff weiss IP 40	
	31 Weiss IP 40 (39mm)	**70** Edelstahl geschliffen IP 40	
	00 Kein AP Gehäuse	**71** Edelstahl poliert IP 40	
		82 Schwarzgold poliert IP 40	
		81 Aluminium weiss IP 40	
		90 Glas weiss IP 40	

82620 E/A-Modul 2R2I

für Aussenanwendung

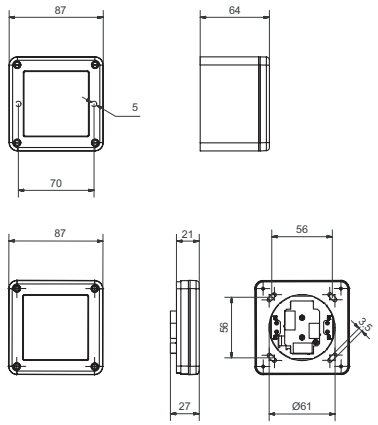

Produktprofil

I/O-Modul, Feller (IP 55) für Aussenanwendung. Das I/O Modul dient als abgesetzte Auswerteinheit für den Einsatz mit E-Lesern oder E-Beschlägen. Die I/O Module sind im IP 55 Design erhältlich.

Standardausführungen

- Design Feller IP 55
- Kommunikation Glutz Wireless Access (868 MHz) oder RS485 Bus
- Unterputz IP 55 Rahmen
- Aufputz IP 55 Gehäuse 64 mm hoch
- Netzbetrieb (12-24VDC), Stromaufnahme: max. 150mA bei 12V, max. 75mA bei 24V
- 2 Relais-Wechselkontakte, potentialfrei, 0-30 V max. 1 A
- 2 Eingänge, galvanisch getrennt, 5-27 V DC

Lieferumfang

- E/A-Modul
- Quickguide/Anschlussschema

Wichtiger Hinweis

E/A-Modul nur mit geregeltem Gleichstrom betreiben.

82620 · 1 · 2 3 · 4

1 Speisung	2 AP-Gehäuse	3 UP Rahmen	4 Front
11 Externe, Bus	**10** Schwarz IP 55	**00** Kein UP Rahmen	**10** Schwarz IP 55
	11 Weiss IP 55	**10** Schwarz IP 55	**11** Weiss IP 55
	00 Kein AP Gehäuse	**11** weiss IP 55	

82630 E/A-Extender, 8R8I

CE

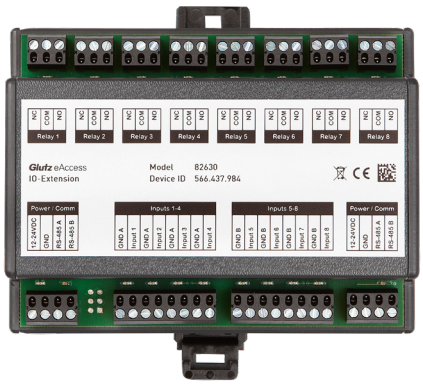

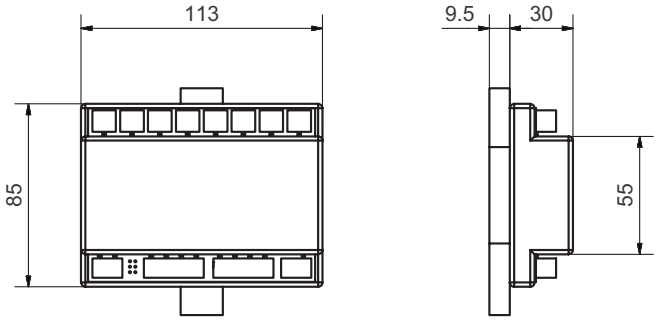

Produktprofil

Ansteuerung für selektive Steuerungen, Briefkästen, Fachanlagen oder Lifte
kaskadierbar bis zu 4 E/A-Extender
8 Relais-Ausgänge (Potentialfrei)
8 Eingänge (nicht potentialfrei)
Zur Ansteuerung wird eine RS-485-Bus Verbindung zu einem E-Leser oder einem E/A-Modul benötigt.

Standardausführungen

- Hutschienen-Gehäuse, inkl. Halterung für DIN-Schienen
- RS485 Bus
- Netzbetrieb (12-24VDC), Stromaufnahme: max. 350mA bei 12V, max. 220mA bei 24V, 3.6 W im Standby
- 8 Relais-Wechselkontakte, potentialfrei, 0-30 V max. 1 A
- 8 Eingänge, galvanisch nicht getrennt
- Masse (BxHxT): 113 x 85 x 30mm (ohne Halterung)

Lieferumfang

- E/A-Extender

82800 NET-Gateway

für Innenanwendungen

CE

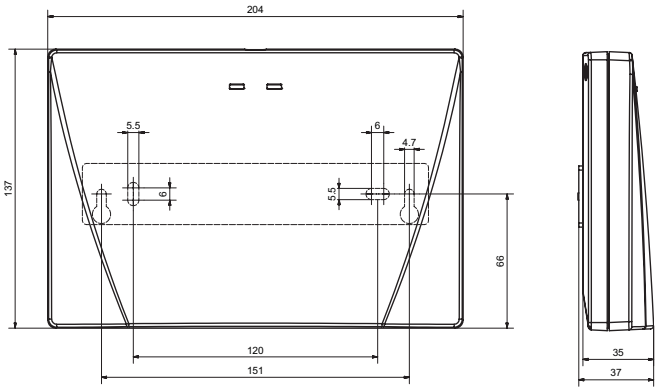

Produktprofil

NET-Gateway für Innenanwendung, Funkreichweitenerweiterung mit erhöhter Reichweite durch integrierte Stabantennen.
Zum Betrieb ist ein funktionsfähiges TCP/IP-Netzwerk notwendig, für gebäudeübergreifende Funktionen muss dieses Netzwerk entsprechend konfiguriert werden. Für das Funknetzwerk sind keine Netzwerkkenntnisse notwendig.

Standardausführungen

- Ethernet-Schnittstelle (RJ-45) / TCP/IP / RS485 Bus
- PoE (Power over Ethernet) IEEE-802.3af, max. 15.4 W
- Netzbetrieb (12-24VDC), Stromaufnahme: 250mA bei 12V / 200mA bei 24V, 1.5 W im Standby
- Masse (BxHxT): 204 x 137 x 35 mm

Lieferumfang

- NET-Gateway
- Halter zu Wandmontage, Befestigungsschrauben und Dübel
- Anleitung

82800 · 1 · 2 3 · 4

1 Speisung	2 AP-Gehäuse	3 UP Rahmen	4 Front
44 PoE, Ethernet	**30** schwarz **31** weiss	**02 2 Antennen**	**01 Wandmontage**

82850 NET-Repeater Plus

für Innenanwendungen

CE

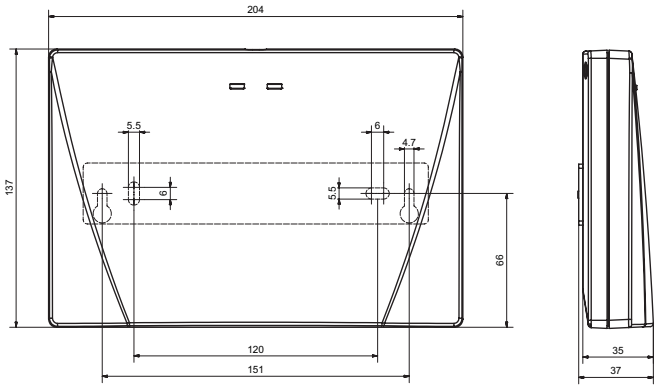

Produktprofil

NET-Repeater Plus für Innenanwendung, Funkreichweitenerweiterung mit erhöhter Reichweite durch integrierte Stabantennen.
Für das Funknetzwerk sind keine Netzwerkkenntnisse notwendig.
RS-485 Anschluss für einfache Verbindung zwischen 2 NET-Repeater Plus. Die Stromversorgung erfolgt über ein externes Netzteil.

Standardausführungen

- Kommunikation Glutz Wireless Access (868 MHz) oder RS485 Bus
- Netzbetrieb (12-24VDC), Stromaufnahme: 50mA bei 12V/24V, 250mW im Standby
- Masse (BxHxT): 204 x 137 x 35 mm

Lieferumfang

- NET-Repeater Plus
- Halter zu Wandmontage, Befestigungsschrauben und Dübel
- Anleitung

82850 · 1 · 2 3 · 4

1 Speisung	2 AP-Gehäuse	3 UP Rahmen	4 Front
11 Externe, Bus	**30** schwarz **31** weiss	**02 2 Antennen**	**01 Wandmontage**

E-Zylinder

83202 E-Doppelknauf-Zylinder

EM / RZ

CE | EN 15684 | M | IP65

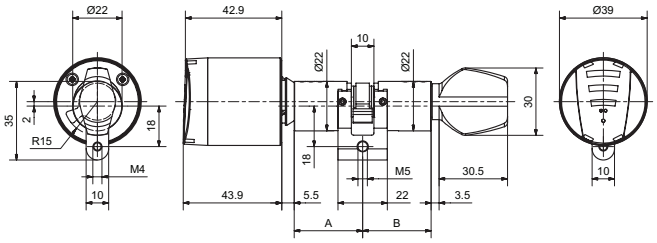

Produktprofil

Batteriebetriebener elektronischer Zylinder für Innen- und Aussentüren. Öffnen und Schliessen von aussen erfolgt durch das berührungslose Lesen des RFID-Mediums und anschliessendem Drehen des Knaufes. Über den mechanischen Drehknopf auf der Innenseite ist eine Öffnung/Schliessung jederzeit gewährleistet.

Standardausführungen

- Aussenseite E-Knauf mit Zutrittskontrollfunktion und Batterie
- Innenseite mit mechanischem Knauf
- Identifikation über RFID Mifare DESfire EV1 (ISO 14443A)
- Programmierung mittels Medien oder Wireless Access (868 MHz)
- Schutzklasse: IP65, EN 15684 (in Vorbereitung)
- Sicherheit: Sollbruchstelle am Aussenknauf, Aufbohrschutz, Kernziehschutz, 3DES Verschlüsselung

Lieferumfang

- E-Knauf zu E-Zylinder inkl. Batterien
- E-Modul
- Mechanischer Drehknauf

83202 · 1 · 2 · 3 · 4 5 · 6 · 7 · 8

1 Ausführung	2 Länge A (Aussen)	3 Länge B (Innen)	4 Färbung Aussen 5 Färbung Innen	6 Sicherheit	7 Knaufform	8 Lesesystem
S Standard	**31,0** mm (Grundlänge)	**31,0** mm (Grundlänge)	**0 matt vernickelt**	**0 Standard**	**1 Glutz Form**	**0 Mifare**
M Zahnritzel 10	**36,0** mm (+05mm)	**36,0** mm (+05mm)	**1** poliert vernickelt			
I Biffar	**41,0** mm (+10mm)	**41,0** mm (+10mm)	**2** Messing poliert			
Q Zahnritzel 18	**46,0** mm (+15mm)	**46,0** mm (+15mm)				
	51,0 mm (+20mm)	**51,0** mm (+20mm)				
	56,0 mm (+25mm)	**56,0** mm (+25mm)				
	61,0 mm (+30mm)	**61,0** mm (+30mm)				
	66,0 mm (+35mm)	**66,0** mm (+35mm)				
	71,0 mm (+40mm)	**71,0** mm (+40mm)				
	76,0 mm (+45mm)	**76,0** mm (+45mm)				
	81,0 mm (+50mm)	**81,0** mm (+50mm)				
	86,0 mm (+55mm)	**86,0** mm (+55mm)				
	91,0 mm (+60mm)	**91,0** mm (+60mm)				

83204 E-Doppelknauf-Zylinder

EE / RZ

CE | EN 15684 | M | IP65

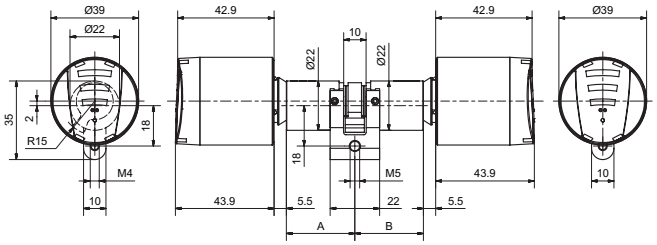

Produktprofil

Batteriebetriebener elektronischer Zylinder für Innen- und Aussentüren. Öffnen und Schliessen von Aussen und Innen erfolgt durch das berührungslose Lesen des Mediums, wie Schlüsselanhänger oder Chipkarte und anschliessendem Drehen des Knaufes.

Standardausführungen

- Aussenseite E-Knauf mit Zutrittskontrollfunktion und Batterie
- Innenseite E-Knauf mit Zutrittskontrollfunktion und Batterie
- Identifikation über RFID Mifare DESfire EV1 (ISO 14443A)
- Programmierung mittels Medien oder Wireless Access (868 MHz)
- Schutzklasse: IP65, EN 15684 (in Vorbereitung)
- Sicherheit: Sollbruchstelle am Aussenknauf, Aufbohrschutz, Kernziehschutz, 3DES Verschlüsselung

Lieferumfang

- E-Knäufe zu E-Zylinder inkl. Batterien
- E-Module

83204 · 1 · 2 · 3 · 4 5 · 6 · 7 · 8

1 Ausführung	2 Länge A (Aussen)	3 Länge B (Innen)	4 Färbung Aussen 5 Färbung Innen	6 Sicherheit	7 Knaufform	8 Lesesystem
S Standard	**31,0** mm (Grundlänge)	**31,0** mm (Grundlänge)	**0 matt vernickelt**	**0 Standard**	**1 Glutz Form**	**0 Mifare**
M Zahnritzel 10	**36,0** mm (+05mm)	**36,0** mm (+05mm)	**1** poliert vernickelt			
I Biffar	**41,0** mm (+10mm)	**41,0** mm (+10mm)	**2** Messing poliert			
Q Zahnritzel 18	**46,0** mm (+15mm)	**46,0** mm (+15mm)				
	51,0 mm (+20mm)	**51,0** mm (+20mm)				
	56,0 mm (+25mm)	**56,0** mm (+25mm)				
	61,0 mm (+30mm)	**61,0** mm (+30mm)				
	66,0 mm (+35mm)	**66,0** mm (+35mm)				
	71,0 mm (+40mm)	**71,0** mm (+40mm)				
	76,0 mm (+45mm)	**76,0** mm (+45mm)				
	81,0 mm (+50mm)	**81,0** mm (+50mm)				
	86,0 mm (+55mm)	**86,0** mm (+55mm)				
	91,0 mm (+60mm)	**91,0** mm (+60mm)				

83206 E-Halbknauf-Zylinder

RZ

CE | EN 15684 | M | IP65

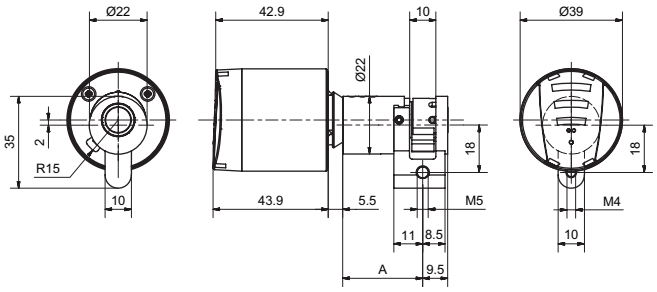

Produktprofil

Batteriebetriebener elektronischer Zylinder für Innen- und Aussentüren. Öffnen und Schliessen von aussen erfolgt durch das berührungslose Lesen des Mediums, wie Schlüsselanhänger oder Chipkarte und anschliessendem Drehen des Knaufes.

Lieferumfang

- E-Knauf zu E-Zylinder inkl. Batterien
- E-Modul

Standardausführungen

- Aussenseite E-Knauf mit Zutrittskontrollfunktion und Batterie
- Identifikation über RFID Mifare DESfire EV1 (ISO 14443A)
- Programmierung mittels Medien oder Wireless Access (868 MHz)
- Schutzklasse: IP65, EN 15684 (in Vorbereitung)
- Sicherheit: Sollbruchstelle am Aussenknauf, Aufbohrschutz, Kernziehschutz, 3DES Verschlüsselung

83206 · 1 · 2 · 3 · 4 5 · 6 · 7 · 8

1 Ausführung	2 Länge A (Aussen)	3 Länge B (Innen)	4 Färbung Aussen 5 Färbung Innen	6 Sicherheit	7 Knaufform	8 Lesesystem
S Standard	**31,0** mm (Grundlänge)	**00,0 Halbzylinder**	**0 matt vernickelt**	**0 Standard**	**1 Glutz Form**	**0 Mifare**
M Zahnritzel 10	**36,0** mm (+05mm)		**1** poliert vernickelt			
I Biffar	**41,0** mm (+10mm)		**2** Messing poliert			
Q Zahnritzel 18	**46,0** mm (+15mm)					
	51,0 mm (+20mm)					
	56,0 mm (+25mm)					
	61,0 mm (+30mm)					
	66,0 mm (+35mm)					
	71,0 mm (+40mm)					
	76,0 mm (+45mm)					
	81,0 mm (+50mm)					
	86,0 mm (+55mm)					
	91,0 mm (+60mm)					

83302 E-Doppelknauf-Zylinder

EM / PZ

CE | EN 15684 | M | IP65

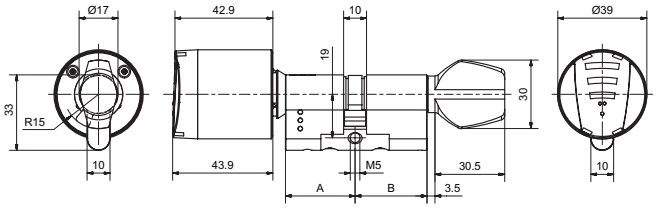

Produktprofil

Batteriebetriebener elektronischer Zylinder für Innen- und Aussentüren. Öffnen und Schliessen von aussen erfolgt durch das berührungslose Lesen des RFID-Mediums und anschliessendem Drehen des Knaufes. Über den mechanischen Drehknopf auf der Innenseite ist eine Öffnung/Schliessung jederzeit gewährleistet.

Standardausführungen

- Aussenseite E-Knauf mit Zutrittskontrollfunktion und Batterie
- Innenseite mit mechanischen Knauf
- Identifikation über RFID Mifare DESfire EV1 (ISO 14443A)
- Programmierung mittels Medien oder Wireless Access (868 MHz)
- Schutzklasse: IP65, EN 15684 (in Vorbereitung)
- Sicherheit: Sollbruchstelle am Aussenknauf, Rotationsbremse, Aufbohrschutz, Kernziehschutz, 3DES Verschlüsselung
- Nur lagerichtiger Einbau möglich

Lieferumfang

- E-Knauf zu E-Zylinder inkl. Batterien
- E-Modul
- Mechanischer Drehknauf
- Quickguide

83302· 1 · 2 · 3 · 4 5 · 6 · 7 · 8

1 Ausführung	2 Länge A (Aussen)	3 Länge B (Innen)	4 Färbung Aussen 5 Färbung Innen	6 Sicherheit	7 Knaufform	8 Lesesystem
S Standard	**31,0** mm (Grundlänge)	**31,0** mm (Grundlänge)	**0 matt vernickelt**	**0 Standard**	**1 Glutz Form**	**0 Mifare**
L FZG	**36,0** mm (+05mm)	**36,0** mm (+05mm)	**1** poliert vernickelt			
F FAP	**41,0** mm (+10mm)	**41,0** mm (+10mm)	**2** Messing poliert			
M Zahnritzel 10	**46,0** mm (+15mm)	**46,0** mm (+15mm)				
I Biffar	**51,0** mm (+20mm)	**51,0** mm (+20mm)				
Q Zahnritzel 18	**56,0** mm (+25mm)	**56,0** mm (+25mm)				
	61,0 mm (+30mm)	**61,0** mm (+30mm)				
	66,0 mm (+35mm)	**66,0** mm (+35mm)				
	71,0 mm (+40mm)	**71,0** mm (+40mm)				
	76,0 mm (+45mm)	**76,0** mm (+45mm)				
	81,0 mm (+50mm)	**81,0** mm (+50mm)				
	86,0 mm (+55mm)	**86,0** mm (+55mm)				
	91,0 mm (+60mm)	**91,0** mm (+60mm)				

FZG für FZG-Schlösser, FAP Mitnehmerrückstellung für Panikschlösser, Mindestlänge auf einer Seite 61mm

83304 E-Doppelknauf-Zylinder

EE / PZ

CE | EN 15684 | M | IP65

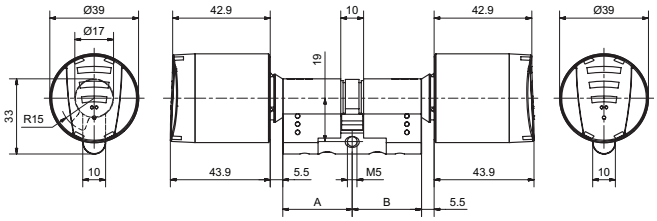

Produktprofil

Batteriebetriebener elektronischer Zylinder für Innen- und Aussentüren. Öffnen und Schliessen von Aussen und Innen erfolgt durch das berührungslose Lesen des RFID-Mediums und anschliessendem Drehen des Knaufes.

Standardausführungen

- Aussenseite E-Knauf mit Zutrittskontrollfunktion und Batterie
- Innenseite E-Knauf mit Zutrittskontrollfunktion und Batterie
- Identifikation über RFID Mifare DESfire EV1 (ISO 14443A)
- Programmierung mittels Medien oder Wireless Access (868 MHz)
- Schutzklasse: IP65, EN 15684 (in Vorbereitung)
- Sicherheit: Sollbruchstelle am Aussenknauf, Rotationsbremse, Aufbohrschutz, Kernziehschutz, 3DES Verschlüsselung
- Nur lagerichtiger Einbau möglich

Lieferumfang

- E-Knäufe zu E-Zylinder inkl. Batterien
- E-Module
- Quickguide

83304 · 1 · 2 · 3 · 4 5 · 6 · 7 · 8

1 Ausführung	2 Länge A (Aussen)	3 Länge B (Innen)	4 Färbung Aussen 5 Färbung Innen	6 Sicherheit	7 Knaufform	8 Lesesystem
S Standard	**31,0** mm (Grundlänge)	**31,0** mm (Grundlänge)	**0 matt vernickelt**	**0 Standard**	**0 Kein mech. Knauf**	**0 Mifare**
L FZG	**36,0** mm (+05mm)	**36,0** mm (+05mm)	**1** poliert vernickelt			
F FAP	**41,0** mm (+10mm)	**41,0** mm (+10mm)	**2** Messing poliert			
M Zahnritzel 10	**46,0** mm (+15mm)	**46,0** mm (+15mm)				
I Biffar	**51,0** mm (+20mm)	**51,0** mm (+20mm)				
Q Zahnritzel 18	**56,0** mm (+25mm)	**56,0** mm (+25mm)				
	61,0 mm (+30mm)	**61,0** mm (+30mm)				
	66,0 mm (+35mm)	**66,0** mm (+35mm)				
	71,0 mm (+40mm)	**71,0** mm (+40mm)				
	76,0 mm (+45mm)	**76,0** mm (+45mm)				
	81,0 mm (+50mm)	**81,0** mm (+50mm)				
	86,0 mm (+55mm)	**86,0** mm (+55mm)				
	91,0 mm (+60mm)	**91,0** mm (+60mm)				

FZG für FZG-Schlösser, FAP Mitnehmerrückstellung für Panikschlösser, Mindestlänge auf einer Seite 61mm

83306 E-Halbknauf-Zylinder

PZ

CE | EN 15684 | M | IP65

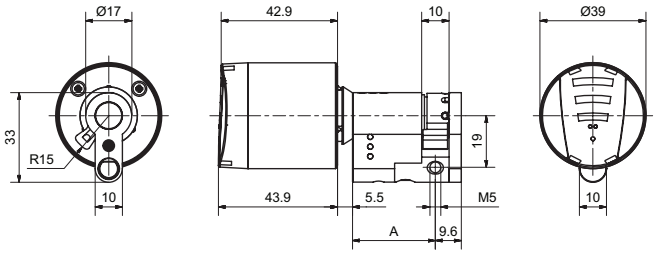

Produktprofil

Batteriebetriebener elektronischer Zylinder für Innen- und Aussentüren. Öffnen und Schliessen von aussen erfolgt durch das berührungslose Lesen des Mediums, wie Schlüsselanhänger oder Chipkarte und anschliessendem Drehen des Knaufes.

Standardausführungen

- Aussenseite E-Knauf mit Zutrittskontrollfunktion und Batterie
- Identifikation über RFID Mifare DESfire EV1 (ISO 14443A)
- Programmierung mittels Medien oder Wireless Access (868 MHz)
- Schutzklasse: IP65, EN 15684 (in Vorbereitung)
- Sicherheit: Sollbruchstelle am Aussenknauf, Rotationsbremse, Aufbohrschutz, Kernziehschutz, 3DES Verschlüsselung
- Nur lagerichtiger Einbau möglich

Lieferumfang

- E-Knauf zu E-Zylinder inkl. Batterien
- E-Modul

83306· 1 · 2 · 3 · 4 5 · 6 · 7 · 8

1 Ausführung	2 Länge A (Aussen)	3 Länge B (Innen)	4 Färbung Aussen 5 Färbung Innen	6 Sicherheit	7 Knaufform	8 Lesesystem
S Standard	**31,0** mm (Grundlänge)	**00,0 Halbzylinder**	**0 matt vernickelt**	**0 Standard**	**0 Kein mech. Knauf**	**0 Mifare**
L FZG	**36,0** mm (+05mm)		**1** poliert vernickelt			
F FAP	**41,0** mm (+10mm)		**2** Messing poliert			
M Zahnritzel 10	**46,0** mm (+15mm)					
I Biffar	**51,0** mm (+20mm)					
Q Zahnritzel 18	**56,0** mm (+25mm)					
	61,0 mm (+30mm)					
	66,0 mm (+35mm)					
	71,0 mm (+40mm)					
	76,0 mm (+45mm)					
	81,0 mm (+50mm)					
	86,0 mm (+55mm)					
	91,0 mm (+60mm)					

FZG für FZG-Schlösser, FAP Mitnehmerrückstellung für Panikschlösser, Mindestlänge 61mm

83382 E-Doppelknauf-Zylinder

EM / PZ / FLU

CE | EN 15684 | M | IP65

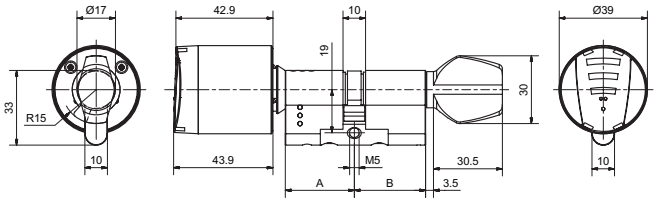

Produktprofil

Batteriebetriebener elektronischer Zylinder für Innen- und Aussentüren. Öffnen und Schliessen von aussen erfolgt durch das berührungslose Lesen des Mediums, wie Schlüsselanhänger oder Chipkarte und anschliessendem Drehen des Knaufes.
Über den mechanischen Drehknopf auf der Innenseite ist eine Öffnung/Schliessung jederzeit gewährleistet.

Standardausführungen

- Aussenseite E-Knauf mit Zutrittskontrollfunktion und Batterie
- Identifikation über RFID Mifare DESfire EV1 (ISO 14443A)
- Programmierung mittels Medien oder Wireless Access (868 MHz)
- Innenseite mit mechanischen Knauf
- Schutzklasse: IP65, EN 15684 (in Vorbereitung)
- Sicherheit: Sollbruchstelle am Aussenknauf, Aufbohrschutz, Kernziehschutz, 3DES Verschlüsselung
- Einbau in beliebiger Lage möglich

Lieferumfang

- E-Knauf zu E-Zylinder inkl. Batterien
- E-Modul
- Mechanischer Drehknauf

83382 · 1 · 2 · 3 · 4 5 · 6 · 7 · 8

1 Ausführung	2 Länge A (Aussen)	3 Länge B (Innen)	4 Färbung Aussen 5 Färbung Innen	6 Sicherheit	7 Knaufform	8 Lesesystem
S Standard	**31,0** mm (Grundlänge)	**31,0** mm (Grundlänge)	**0 matt vernickelt**	**0 Standard**	**1 Glutz Form**	**0 Mifare**
M Zahnritzel 10	**36,0** mm (+05mm)	**36,0** mm (+05mm)	**1** poliert vernickelt			
I Biffar	**41,0** mm (+10mm)	**41,0** mm (+10mm)	**2** Messing poliert			
Q Zahnritzel 18	**46,0** mm (+15mm)	**46,0** mm (+15mm)				
	51,0 mm (+20mm)	**51,0** mm (+20mm)				
	56,0 mm (+25mm)	**56,0** mm (+25mm)				
	61,0 mm (+30mm)	**61,0** mm (+30mm)				
	66,0 mm (+35mm)	**66,0** mm (+35mm)				
	71,0 mm (+40mm)	**71,0** mm (+40mm)				
	76,0 mm (+45mm)	**76,0** mm (+45mm)				
	81,0 mm (+50mm)	**81,0** mm (+50mm)				
	86,0 mm (+55mm)	**86,0** mm (+55mm)				
	91,0 mm (+60mm)	**91,0** mm (+60mm)				

83384 E-Doppelknauf-Zylinder

EE / PZ / FLU

CE | EN 15684 | M | IP65

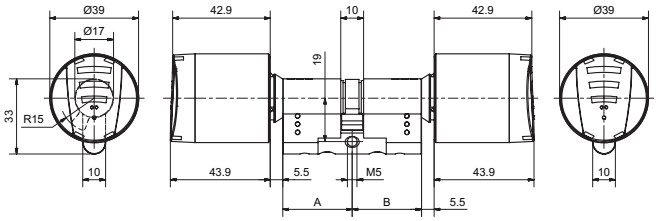

Produktprofil

Batteriebetriebener elektronischer Zylinder für Innen- und Aussentüren. Öffnen und Schliessen von aussen erfolgt durch das berührungslose Lesen des Mediums, wie Schlüsselanhänger oder Chipkarte und anschliessendem Drehen des Knaufes.
Über den mechanischen Drehknopf auf der Innenseite ist eine Öffnung/Schliessung jederzeit gewährleistet.

Standardausführungen

- Aussenseite E-Knauf mit Zutrittskontrollfunktion und Batterie
- Innenseite E-Knauf mit Zutrittskontrollfunktion und Batterie
- Identifikation über RFID Mifare DESfire EV1 (ISO 14443A)
- Programmierung mittels Medien oder Wireless Access (868 MHz)
- Schutzklasse: IP65, EN 15684 (in Vorbereitung)
- Sicherheit: Sollbruchstelle am Aussenknauf, Aufbohrschutz, Kernziehschutz, 3DES Verschlüsselung
- Einbau in beliebiger Lage möglich

Lieferumfang

- E-Knäufe und E-Module zu E-Zylinder inkl. Batterien

83384 · 1 · 2 · 3 · 4 5 · 6 · 7 · 8

1 Ausführung	2 Länge A (Aussen)	3 Länge B (Innen)	4 Färbung Aussen 5 Färbung Innen	6 Sicherheit	7 Knaufform	8 Lesesystem
S Standard	**31,0** mm (Grundlänge)	**31,0** mm (Grundlänge)	**0 matt vernickelt**	**0 Standard**	**1 Glutz Form**	**0 Mifare**
M Zahnritzel 10	**36,0** mm (+05mm)	**36,0** mm (+05mm)	**1** poliert vernickelt			
I Biffar	**41,0** mm (+10mm)	**41,0** mm (+10mm)	**2** Messing poliert			
Q Zahnritzel 18	**46,0** mm (+15mm)	**46,0** mm (+15mm)				
	51,0 mm (+20mm)	**51,0** mm (+20mm)				
	56,0 mm (+25mm)	**56,0** mm (+25mm)				
	61,0 mm (+30mm)	**61,0** mm (+30mm)				
	66,0 mm (+35mm)	**66,0** mm (+35mm)				
	71,0 mm (+40mm)	**71,0** mm (+40mm)				
	76,0 mm (+45mm)	**76,0** mm (+45mm)				
	81,0 mm (+50mm)	**81,0** mm (+50mm)				
	86,0 mm (+55mm)	**86,0** mm (+55mm)				
	91,0 mm (+60mm)	**91,0** mm (+60mm)				

83386 E-Halbknauf-Zylinder

PZ / FLU

CE | EN 15684 | M | IP65

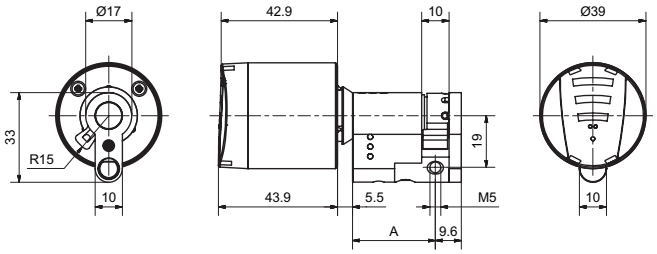

Produktprofil

Batteriebetriebener elektronischer Zylinder für Innen- und Aussentüren. Öffnen und Schliessen von aussen erfolgt durch das berührungslose Lesen des Mediums, wie Schlüsselanhänger oder Chipkarte und anschliessendem Drehen des Knaufes.
Über den mechanischen Drehknopf auf der Innenseite ist eine Öffnung/Schliessung jederzeit gewährleistet.

Standardausführungen

- Aussenseite E-Knauf mit Zutrittskontrollfunktion und Batterie
- Identifikation über RFID Mifare DESfire EV1 (ISO 14443A)
- Programmierung mittels Medien oder Wireless Access (868 MHz)
- Schutzklasse: IP65, EN 15684 (in Vorbereitung)
- Sicherheit: Sollbruchstelle am Aussenknauf, Aufbohrschutz, Kernziehschutz, 3DES Verschlüsselung
- Einbau in beliebiger Lage möglich

Lieferumfang

- E-Knauf zu E-Zylinder inkl. Batterien
- E-Modul

83386 · 1 · 2 · 3 · 4 5 · 6 · 7 · 8

1 Ausführung	2 Länge A (Aussen)	3 Länge B (Innen)	4 Färbung Aussen 5 Färbung Innen	6 Sicherheit	7 Knaufform	8 Lesesystem
S Standard	**31,0** mm (Grundlänge)	**31,0** mm (Grundlänge)	**0 matt vernickelt**	**0 Standard**	**1 Glutz Form**	**0 Mifare**
M Zahnritzel 10	**36,0** mm (+05mm)	**36,0** mm (+05mm)	**1** poliert vernickelt			
I Biffar	**41,0** mm (+10mm)	**41,0** mm (+10mm)	**2** Messing poliert			
Q Zahnritzel 18	**46,0** mm (+15mm)	**46,0** mm (+15mm)				
	51,0 mm (+20mm)	**51,0** mm (+20mm)				
	56,0 mm (+25mm)	**56,0** mm (+25mm)				
	61,0 mm (+30mm)	**61,0** mm (+30mm)				
	66,0 mm (+35mm)	**66,0** mm (+35mm)				
	71,0 mm (+40mm)	**71,0** mm (+40mm)				
	76,0 mm (+45mm)	**76,0** mm (+45mm)				
	81,0 mm (+50mm)	**81,0** mm (+50mm)				
	86,0 mm (+55mm)	**86,0** mm (+55mm)				
	91,0 mm (+60mm)	**91,0** mm (+60mm)				

83400 E-Hangschloss

CE | EN 15684 | M | IP65

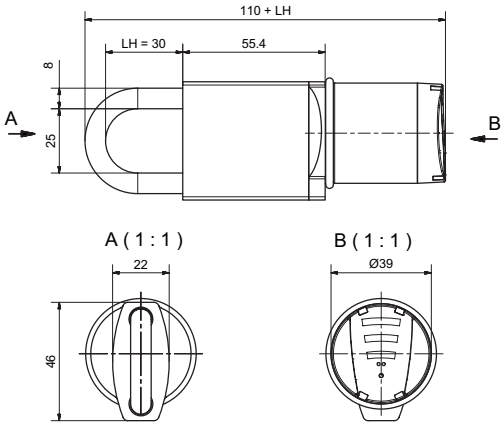

Produktprofil
Das eAccess Hangschloss mit Bügel aus gehärtetem Stahl eignet sich zur Absicherung von Schrankenanlagen, Rollläden, Depots und Archivcontainern.

Standardausführungen
- Identifikation über RFID Mifare DESfire EV 1 (ISO 14443A)
- Programmierung mittels Medien oder Wireless Access (868 MHZ)
- Oberfläche: Nickel
- Abmessungen: 110 + LH x 46 x 22 mm (H x B x T)
- Schutzklasse: IP65, EN 15684 (in Vorbereitung)
- Sicherheit: Sollbruchstelle am Aussenknauf, Aufbohrschutz, Kernziehschutz, 3DES Verschlüsselung

Lieferumfang
- Hangschloss inkl. Knauf
- Dichtungen
- Batterien (im Knauf montiert)

83400 · 1 · 2

1 Bügelausführung	2 Bügellänge
0 gehärtet	**0 30 mm**
	1 50 mm
	2 70 mm
	3 100 mm

Verwaltungs- und Programmiermittel

86330 Kartenprogrammier-Set

SINGLE

Produktprofil

Kartenprogrammierset

Standardausführungen

- 1 x Systemkarte SINGLE (*)
- 1 x Pluskarte SINGLE (+)
- 1 x Minuskarte SINGLE (-)

86111 Kartenprogrammier-Set

SINGLE Advance

Symbol-Bild

Produktprofil

Kartenprogrammierset mit sämtlichen Funktionskarten

Standardausführungen

- 1 x Systemkarte SINGLE (*)
- 1 x Pluskarte SINGLE (+)
- 1 x Minuskarte SINGLE (-)
- 1 x Freepasskarte ( )
- 1 x Pairingkarte (1+1)
- 10 x Nummernkarten (0-9)

86121 Software Programmier-Set

SINGLE

Produktprofil

Softwareprogrammierset mit NET-Funkstick und Systemkarte

Lieferumfang

- 1 x Systemkarte SINGLE (*)
- 1 x NET-Funkstick

82650 NET-Funkstick

Produktprofil
Programmierung des eAccess-Systems mittels Software
Erfassung von Medien durch integriertem RFID-Leser

Standardausführungen
Träger der sicherheitsrelevanten Daten
Lesen und Schreiben von RFID-Medien Mifare DESfire EV 1 (ISO 14443A)
Programmierung via Wireless Access (868 MHZ)
USB-Schnittstelle (USB 2.0)

85101 G-Line Card

Standardausführungen
Kunststoff Ausweis
Mifare DESfire EV1, 4KB
Standardlayout mit ID-Nummer
Dimensionen: 86 x 54 mm

85501 G-Line Clip

schwarz

Standardausführungen

Anhänger
Mifare DESfire EV1, 4KB
Edeldesign mit ID-Nummer
Dimensionen: 55 x 36,2 x 7 mm
Wasserdicht bis 3 Meter

85511 G-Line Clip

weiss

Standardausführungen

Anhänger
Mifare DESfire EV1, 4KB
Edeldesign mit ID-Nummer
Dimensionen: 55 x 36,2 x 7 mm
Wasserdicht bis 3 Meter

85705 G-Line Classic Clip

Blau

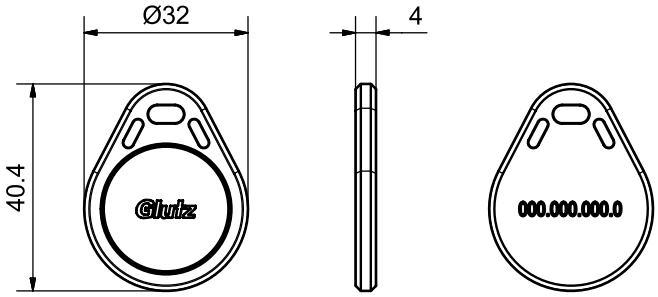

Standardausführungen

Anhänger
Mifare DESfire EV1, 4KB
Classicdesign mit ID-Nummer
Dimensionen: 41 x 32 x 4 mm

85701 G-Line Klebetag

Produktprofil
Selbstklebendes RFID-Medium zur Montage auf normalen und Metall-Oberflächen.
Ideal für den Einsatz an Mobil-Geräten, Schultaschen etc.

Standardausführungen
- Klebetag
- Mifare DESfire EV1, 4KB
- Weiss mit ID-Nummer
- Dimensionen: 25mm Durchmesser

Zubehör

87041 NET-Funkstick-Standfuss

mit Kabel 1 m, USB 2.0

Symbolbild

Lieferumfang

- Standfuss
- USB-Kabel 1m

87202 Lithium Rundbatterieset AAA

zu E-Schutzbeschlag

Produktprofil

Lithium Typ AAA, 1.5 V

Lieferumfang

- Verpackungseinheit: 4 Stück

87203 Batterie-Power-Pack

zu E-Organisationsbeschlag

Produktprofil

Lithium 3V

Verpackungseinheit: 1 Set an zwei Batterien konfektioniert

87204 Batterie-Power-Pack

zu E-Leser und E-Organisationsbeschlag ES1

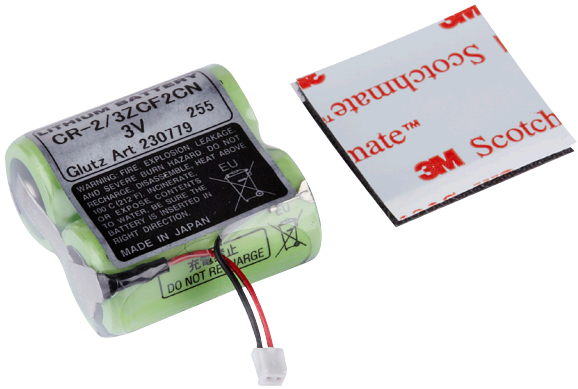

Produktprofil

Lithium 3V, mit Klettverschluss

Verpackungseinheit: 1 Set an zwei Batterien mit Klettbefestigung konfektioniert

87219 Notenergieset

komplett mit 9 Volt Blockbatterie und Kabel

Produktprofil

Notenergieset zur Energieversorgung von der Aussenseite.
Passend zu E-Schutzbeschläge, E-Organisationsbeschläge und E-Zylinder

Lieferumfang

Notenergiekabel
9V Blockbatterie
Anleitung

87302 Netzteil

24 V DC / 6 W für Standardverteildosen

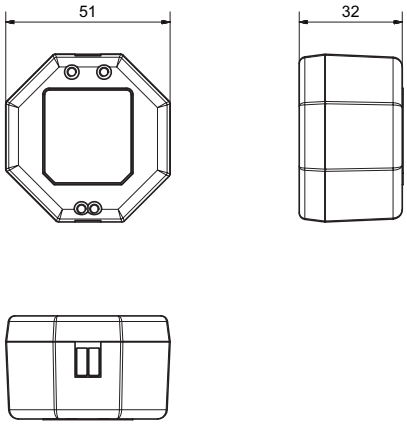

Produktprofil

Schaltnetzteil für Standardverteildosen

Standardausführungen

- Eingangsspannung: 230 V AC ± 10%
- Ausgangsspannung: 24 V DC, ± 5%
- Ausgangsstrom: max. 0.250 A
- Leistung: 6 W
- Elektronischer Überlast/Kurzschlussschutz
- Abmessungen: 50 x 26 x 50 mm (B x H x T)

87304 Netzteil

12 V DC / 6 W für Standardverteildosen

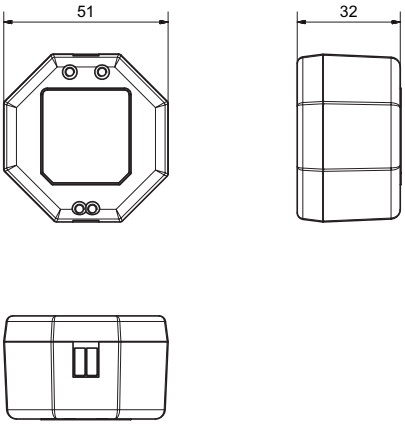

Produktprofil

Schaltnetzteil für Standardverteildosen

Standardausführungen

- Eingangsspannung: 230 V AC ± 10%
- Ausgangsspannung: 12 V DC, ± 5%
- Ausgangsstrom: max. 0.500 A
- Leistung: 6 W
- Elektronischer Überlast/Kurzschlussschutz
- Abmessungen: 50 x 26 x 50 mm (B x H x T)

87305.12 Netzteil

12 V DC / 60 W für DIN-Schienenmontage

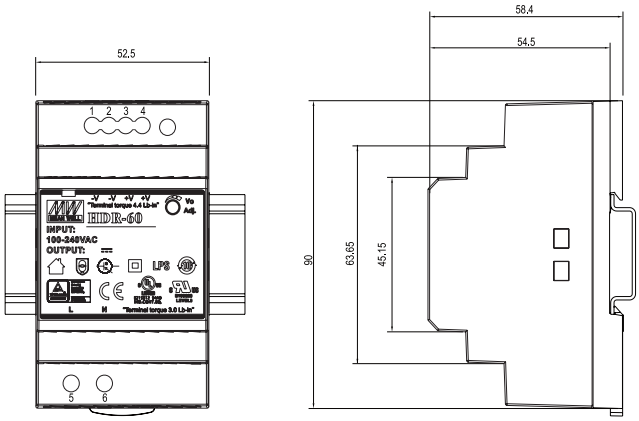

Produktprofil

Schaltnetzteil für DIN-Schienenmontage/Hutschienenmontage

Standardausführungen

- Eingangsspannung: 85-264 V AC
- Ausgangsspannung: 12 V DC, elektronisch geregelt
- Ausgangsstrom: max. 4.5 A
- Leistung: 60 W
- Abmessungen: 53 x 90 x 59 mm (B x H x T)

87305.24 Netzteil

24 V DC / 60 W für DIN-Schienenmontage

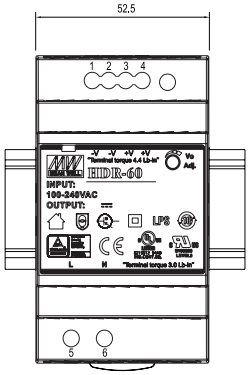

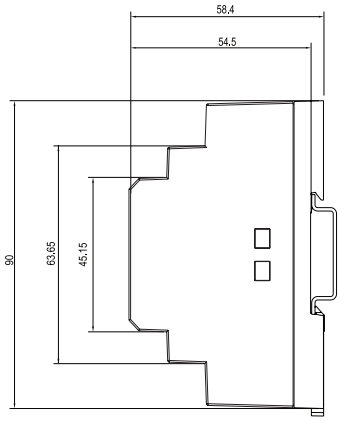

Produktprofil

Schaltnetzteil für DIN-Schienenmontage/Hutschienenmontage

Standardausführungen

- Eingangsspannung: 85-264 V AC
- Ausgangsspannung: 24 V DC, elektronisch geregelt
- Ausgangsstrom: max. 2.5 A
- Leistung: 60 W
- Abmessungen: 53 x 90 x 59 mm (B x H x T)

87306.24 Steckernetzteil 230V AC / 24V DC - 1A

mit losen Enden

Produktprofil

Steckernetzteil mit losen Enden zur Speisung von Net-Repeatern oder NET-Gateways

Standardausführungen

- 230 V AC
- 24 V DC - 1A
- lose Enden
- Pluspol ist mit einer roten Fahne gekennzeichnet

87853 Batterieset zu E-Zylinder

Lithium Typ CR2 3V

Lieferumfang

2 Stück

87852 Batteriewechsel Werkzeug

für E-Zylinder

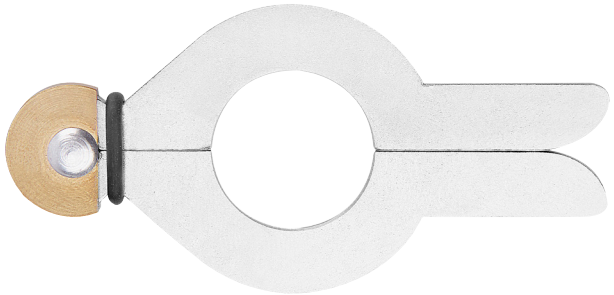

50996.21 Bohrlehre

zu E-Schutzbeschlag Distanz 79/139 mm

Symbolbild

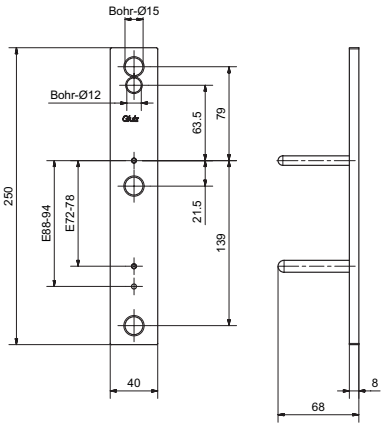

59045 Bohrlehre

zu E-Organisationsbeschlag Distanz 79/139 mm

Symbolbild

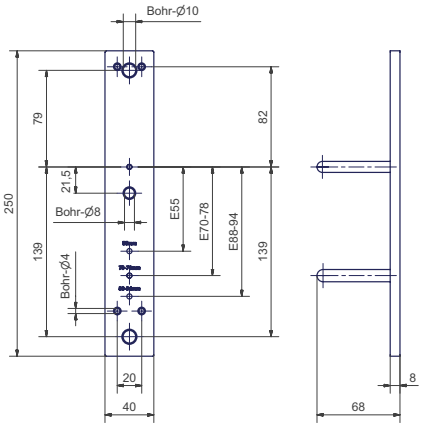

59048 Bohrlehre

zu E-Organisationsbeschlag Distanz 84/139 mm

Symbolbild

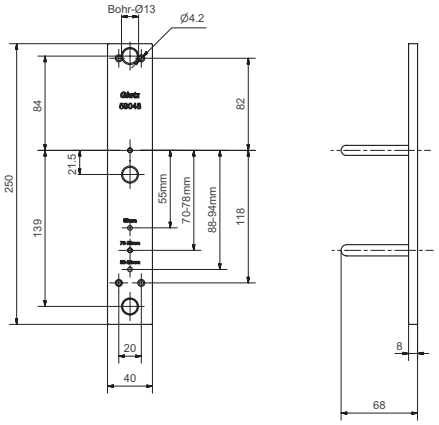

59050 Bohrlehre

zu E-Organisationsbeschlag Rosettenentfernung 78/92 mm

Symbolbild

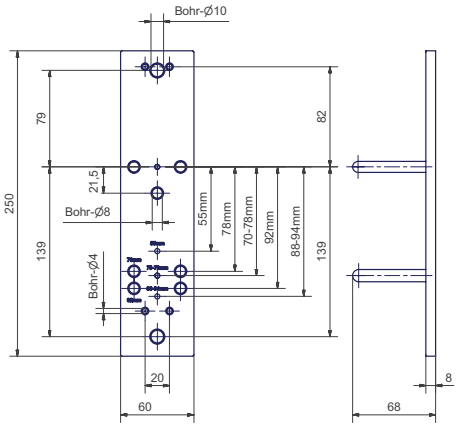

59051 Bohrlehre

zu E-Organisationsbeschlag Rosettenentfernung 72/94 mm

Symbolbild

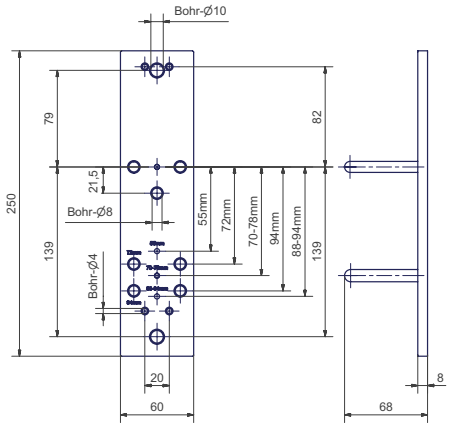

59052 Bohrlehre

zu E-Schutzbeschlag Distanz 79/139 mm für flächenbündiges Einlassen

Symbolbild

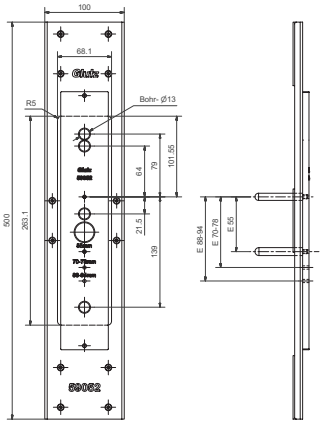

59060 Bohrlehre

zu E-Organisationsbeschlag Distanz 85/21.5/139 mm

Symbolbild

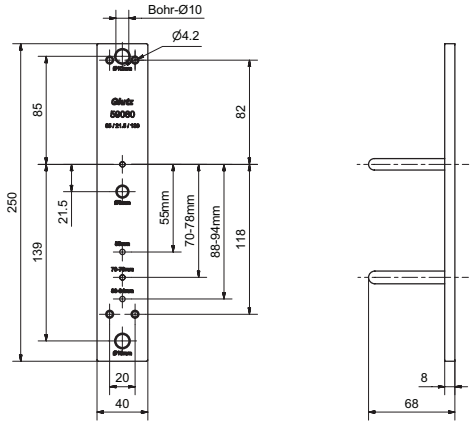

87802 EU-Dosen Montage-Platte

für E-Leser

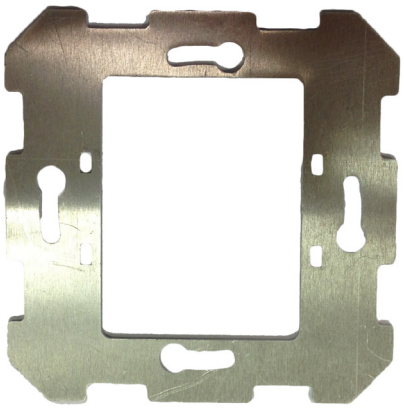

Produktprofil

Adapterplatte zur Montage der E-Leser in EU-Standard-Dosen (mit Befestigung oben/unten)

Wichtiger Hinweis

nur für IP40-Leser einsetzbar

87812 Tragschienenhalter

zur Montage von E/A-Modulen auf DIN Tragschienen

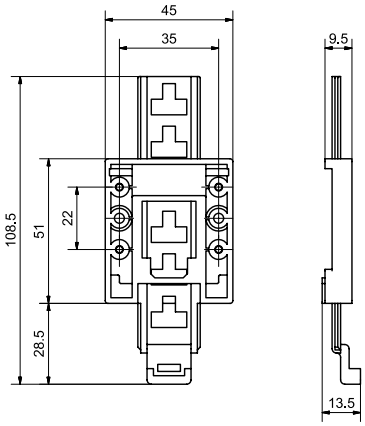

Produktprofil

Tragschienenhalter zur Befestigung an E/A-Modulen (AP) zur Montage auf DIN Tragschienen

Lieferumfang

- Tragschienenhalter
- Schrauben zur Befestigung

Glutz AG
Segetzstrasse 13, 4502 Solothurn, Schweiz
Tel. +41 32 625 65 20, Fax +41 32 625 65 35
info@glutz.com, www.glutz.com

Glutz Deutschland GmbH
Schmalenhofer Strasse 1, 42551 Velbert, Deutschland
Tel. +49 2051 8013 51-0, Fax +49 2051 8013 51-15
info-de@glutz.com, www.glutz.com

Glutz GmbH Österreich
St. Oswalder Strasse 5c, 4293 Gutau, Österreich
Tel. +43 7946 20506, Fax +43 7946 20506-10
info-at@glutz.com, www.glutz.com

Glutz UK Ltd.
11 Finch Drive, Springwood Industrial Estate
Braintree CM7 2SF, United Kingdom
Tel. +44 1376 348 808, Fax +44 1376 348 848
info-uk@glutz.com, www.glutz.com

Glutz Singapore Pte Ltd
61 Ubi Avenue 1, #04-13
UB Point
SG - 408941 Singapore
Tel. +65 6 55 44 111, Fax +65 6 55 44 610
info-sg@glutz.com, www.glutz.com

V0418